PROJECTE D'URBANITZACIÓ
Remodelació plaça Aviador,
DE ROSSELLÓ

AJUNTAMENT DE ROSSELLÓ *MAIG 2016*

5. ESTUDI BÀSIC DE SEGURETAT I SALUT

DOCUMENT NÚM. 5: ESTUDI BÀSIC DE SEGURETAT I SALUT

ÍNDEX

1 DADES DE L'OBRA

2 DADES TÈCNIQUES DE L'EMPLAÇAMENT

3 COMPLIMENT DEL R.D. 1627/97 DE 24 D'OCTUBRE SOBRE DISPOSICIONS MÍNIMES DE SEGURETAT I SALUT A LES OBRES DE CONSTRUCCIÓ

3.1 INTRODUCCIÓ

3.2 PRINCIPIS GENERALS APLICABLES DURANT L'EXECUCIÓ DE L'OBRA

3.3 IDENTIFICACIÓ DELS RISCOS

3.4 MESURES DE PREVENCIÓ I PROTECCIÓ

3.5 PRIMERS AUXILIS

3.6 PLA DE SEGURETAT

4 NORMATIVA APLICABLE

5 DETALLS SEGURETAT I SALUT

1. DADES DE L'OBRA

1.1 TIPUS D'OBRA:

Obres de remodelació de la plaça Aviador, a Rosselló.

1.2 EMPLAÇAMENT:

La plaça Aviador es troba al sud del nucli vell del poble, en l'encreuament del carrer Major amb el carrer Sant Jordi, que connecta cap a l'oest amb l'avinguda de la Fruita i el cementiri. La plaça voreja pel costat sud amb el canal de Pinyana i amb el carrer de la Secla del Cap que el ressegueix pel seu marge dret.

1.3 PROMOTOR:

Ajuntament de Rosselló.

1.4 SUPERFÍCIE CONSTRUIDA:

La superfície total de l'àmbit a urbanitzar és aproximadament de **800m2.**

1.5 PRESSUPOST DE L'OBRA:

1.5.1. PRESSUPOST D'EXECUCIÓ MATERIAL OBRES D'URBANITZACIÓ

01.01	ENDERROCS	5.326,21 €	
01.02	PAVIMENTACIÓ	32.649,26 €	
01.03	SENYALITZACIÓ	487,45 €	
01.04	JARDINERIA	2.993,91 €	
01.05	MOBILIARI URBÀ	4.041,27 €	
01	**OBRES D'URBANITZACIÓ**		**45.498,10 €**
02.01	SEGURETAT I SALUT, 1,50 % PEM	682,47 €	
02	**SEGURETAT I SALUT**		**682,47 €**
03.01	CONTROL DE QUALITAT, 0,50% PEM	227,49 €	
03	**CONTROL DE QUALITAT**		**227,49 €**
A	**PRESSUPOST D'EXECUCIÓ MATERIAL (PEM)**		**46.408,06 €**

1.5.2 PRESSUPOST DE LICITACIÓ OBRES D'URBANITZACIÓ

A	**PRESSUPOST D'EXECUCIÓ MATERIAL (PEM)**	**46.408,06**	**€**
13%	Despeses Generals	6.033,05	€
6%	Benefici Industrial	2.784,48	€
	PRESSUPOST D'EXECUCIÓ TOTAL	**55.225,59**	**€**
21%	IVA	11.597,37	€
B	**PRESSUPOST DE LICITACIÓ**	**66.822,96**	**€**

L'import del pressupost de licitació és de

SEIXANTA-SIS MIL, VUIT-CENTS VINT-I-DOS EUROS AMB NORANTA-SIS CÈNTIMS

1.5.4 PRESSUPOST D'EXECUCIÓ MATERIAL SEGURETAT I SALUT

C	**PRESSUPOST SEGURETAT I SALUT (PEM)**	**682,47**	**€**

El Pressupost total d'execució material de seguretat i salut és de:

SIS-CENTS VUITANTA-DOS EUROS AMB QUARANTA-SET CÈNTIMS. (682,47 €)

1.6 ARQUITECTE/S AUTOR/S DEL PROJECTE D'EXECUCIÓ:

Valeri Mas i Boldú.

1.7 TÈCNICS REDACTORS DE L'ESTUDI BÀSIC DE SEGURETAT I SALUT:

Valeri Mas i Boldú.

2. DADES TÈCNIQUES DE L'EMPLAÇAMENT

2.1 Topografia:

El sector afectat per la remodelació es la part destinada a aparcaments, que té un pendent suau d'un 1% aproximadament en direcció al carrer del costat est.

2.2 Característiques del terreny:

Actualment la part afectada per la remodelació es un paviment de formigó, les calçade existents dels carrers de l'entorn són d'asfalt i les voreres de paviment de formigó.

2.3 Condicions físiques i d'ús dels edificis de l'entorn:

Zona residencial, s'actua sobre la plaça qualificada d'espai lliure i el vial qualificat com a sistema viari.

2.4 Instal.lacions de serveis públics, tant vistes com soterrades:

Dins de l'àmbit a urbanitzar hi ha les següents instal·lacions:

Instal.lacions soterrades - Clavegueram
- Abastament d'aigua
- Gas

Instal.lacions aèries existents: - Baixa tensió
- Telefonia
- Enllumenat públic

Per a la ampliació de les voreres i la remodelació de la plaá només es veuran afectats els serveis del clavegueram existent en la recol·locació dels embornals afectats.

Les línees aèries i soterrades no quedaran afectades per les obres.

2.5 Ubicació de vials (amplada, nombre, densitat de circulació) i amplada de voreres:

A l'obra s'accedeix principalment al nord pel carrer Major, a l'oest pel carrer Sant Jordi i al sud pel carrer de la Secla del Cap que resegueix el Canal de Pinyana.

	Amplada	Calçada	Voreres
Carrer Major	8,00 m	3,60 m	variable
Carrer Sant Jordi	6,00 m	5,50 m	0,80 m
Carrer Secla del Cap	variable		

3 COMPLIMENT DEL R.D. 1627/97 DE 24 D'OCTUBRE SOBRE DISPOSICIONS MÍNIMES DE SEGURETAT I SALUT A LES OBRES DE CONSTRUCCIÓ

3.1 INTRODUCCIÓ

Aquest Estudi Bàsic de Seguretat i Salut estableix, durant l'execució d'aquesta obra, les previsions respecte a la prevenció de riscos d'accidents i malalties professionals, així com informació útil per efectuar en el seu dia, en les degudes condicions de seguretat i salut, els previsibles treballs posteriors de manteniment.

Servirà per donar unes directrius bàsiques a l'empresa constructora per dur a terme les seves obligacions en el terreny de la prevenció de riscos professionals, facilitant el seu desenvolupament, d'acord amb el Reial Decret 1627/1997 de 24 d'octubre, pel qual s'estableixen disposicions mínimes de seguretat i de salut a les obres de construcció.

En base a l'art. 7è, i en aplicació d'aquest Estudi Bàsic de Seguretat i Salut, el contractista ha d'elaborar un Pla de Seguretat i Salut en el treball en el qual s'analitzin, estudiïn, desenvolupin i complementin les previsions contingudes en el present document.

El Pla de Seguretat i Salut haurà de ser aprovat abans de l'inici de l'obra pel Coordinador de Seguretat i Salut durant l'execució de l'obra o, quan no n'hi hagi, per la Direcció Facultativa. En cas d'obres de les Administracions Públiques s'haurà de sotmetre a l'aprovació d'aquesta Administració.

Es recorda l'obligatorietat de què a cada centre de treball hi hagi un Llibre d'Incidències pel seguiment del Pla. Qualsevol anotació feta al Llibre d'Incidències haurà de posar-se en coneixement de la Inspecció de Treball i Seguretat Social en el termini de 24 hores.

Tanmateix es recorda que, segons l'art. 15è del Reial Decret, els contractistes i sot-contractistes hauran de garantir que els treballadors rebin la informació adequada de totes les mesures de seguretat i salut a l'obra.

Abans del començament dels treballs el promotor haurà d'efectuar un avis a l'autoritat laboral competent, segons model inclòs a l'annex III del Reial Decret.

La comunicació d'obertura del centre de treball a l'autoritat laboral competent haurà d'incloure el Pla de Seguretat i Salut.

El Coordinador de Seguretat i Salut durant l'execució de l'obra o qualsevol integrant de la Direcció Facultativa, en cas d'apreciar un risc greu imminent per a la seguretat dels treballadors, podrà aturar l'obra parcialment o totalment, comunicant-lo a la Inspecció de Treball i Seguretat Social, al contractista, sots-contractistes i representants dels treballadors.

Les responsabilitats dels coordinadors, de la Direcció Facultativa i del

promotor no eximiran de les seves responsabilitats als contractistes i als sots-contractistes (art. 11è).

3.2 PRINCIPIS GENERALS APLICABLES DURANT L'EXECUCIÓ DE L'OBRA

L'article 10 del R.D.1627/1997 estableix que s'aplicaran els principis d'acció preventiva recollits en l'art. 15è de la "Ley de Prevención de Riesgos Laborales (Ley 31/1995, de 8 de noviembre)" durant l'execució de l'obra i en particular en les següents activitats:

a) El manteniment de l'obra en bon estat d'ordre i neteja

b) L'elecció de l'emplaçament dels llocs i àrees de treball, tenint en compte les seves condicions d'accés i la determinació de les vies o zones de desplaçament o circulació

c) La manipulació dels diferents materials i la utilització dels mitjans auxiliars

d) El manteniment, el control previ a la posada en servei i el control periòdic de les Instal.lacions i dispositius necessaris per a l'execució de l'obra, amb objecte de corregir els defectes que poguessin afectar a la seguretat i salut dels treballadors

e) La delimitació i condicionament de les zones d'emmagatzematge i dipòsit dels diferents materials, en particular si es tracta de matèries i substàncies perilloses

f) La recollida dels materials perillosos utilitzats

g) L'emmagatzematge i l'eliminació o evacuació de residus i runes

h) L'adaptació en funció de l'evolució de l'obra del període de temps efectiu que s'haurà de dedicar a les diferents feines o fases del treball

i) La cooperació entre els contractistes, sots-contractistes i treballadors autònoms

j) Les interaccions i incompatibilitats amb qualsevol altre tipus de feina

o activitat que es realitzi a l'obra o prop de l'obra.

Els principis d'acció preventiva establerts a l'article 15è de la Llei 31/95 són els següents:

1 L'empresari aplicarà les mesures que integren el deure general de prevenció, d'acord amb els següents principis generals:

a) Evitar riscos

b) Avaluar els riscos que no es puguin evitar

c) Combatre els riscos a l'origen

d) Adaptar el treball a la persona, en particular amb el que respecta a la concepció dels llocs de treball, l'elecció dels equips i els mètodes de treball i de producció, per tal de reduir el treball monòton i repetitiu i reduir els efectes del mateix a la salut

e) Tenir en compte l'evolució de la tècnica

f) Substituir allò que és perillós per allò que tingui poc o cap perill

g) Planificar la prevenció, buscant un conjunt coherent que integri latècnica, l'organització del treball, les condicions de treball, les relacions socials i la influència dels factors ambientals en el treball

h) Adoptar mesures que posin per davant la protecció col.lectiva a la individual

i) Donar les degudes instruccions als treballadors

2 L'empresari tindrà en consideració les capacitats professionals dels treballadors en matèria de seguretat i salut en el moment d'encomanar les feines

3 L'empresari adoptarà les mesures necessàries per garantir que només els treballadors que hagin rebut informació suficient i adequada puguin accedir a les zones de risc greu i específic

4 L'efectivitat de les mesures preventives haurà de preveure les distraccions i imprudències no temeràries que pogués cometre el treballador. Per a la seva aplicació es tindran en compte els riscos addicionals que poguessin implicar determinades mesures preventives, que només podran adoptar-se quan la magnitud dels esmentats riscos sigui substancialment inferior a les dels que es pretén controlar i no existeixin alternatives més segures

5 Podran concertar operacions d'assegurances que tinguin com a finalitat garantir com a àmbit de cobertura la previsió de riscos derivats del treball, l'empresa respecte dels seus treballadors, els treballadors autònoms respecte d'ells mateixos i les societats cooperatives respecte els socis, l'activitat dels quals consisteixi en la prestació del seu treball personal.

3.3 IDENTIFICACIÓ DELS RISCOS

Sense perjudici de les disposicions mínimes de Seguretat i Salut aplicables a l'obra establertes a l'annex IV del Reial Decret 1627/1997 de 24 d'octubre, s'enumeren a continuació els riscos particulars de diferents treballs d'obra, tot i considerant que alguns d'ells es poden donar durant tot el procés d'execució de l'obra o bé ser aplicables a d'altres feines.

S'haurà de tenir especial cura en els riscos més usuals a les obres, com ara són, caigudes, talls, cremades, erosions i cops, havent-se d'adoptar en cada moment la postura més adient pel treball que es realitzi.

A més, s'ha de tenir en compte les possibles repercussions a les estructures d'edificació veïnes i tenir cura en minimitzar en tot moment el risc d'incendi.Tanmateix, els riscos relacionats s'hauran de tenir en compte pels previsibles treballs posteriors (reparació, manteniment...).

3.3.1 MITJANS I MAQUINARIA

- Atropellaments, topades amb altres vehicles, atrapades
- Interferències amb Instal.lacions de subministrament públic (aigua, llum, gas...)
- Desplom i/o caiguda de maquinària d'obra (sitjes, grues...)
- Riscos derivats del funcionament de grues
- Caiguda de la càrrega transportada
- Generació excessiva de pols o emanació de gasos tòxics
- Caigudes des de punts alts i/o des d'elements provisionals d'accés (escales, plataformes)
- Cops i ensopegades
- Caiguda de materials, rebots
- Ambient excessivament sorollós
- Contactes elèctrics directes o indirectes
- Accidents derivats de condicions atmosfèriques

3.3.2 TREBALLS PREVIS

- Interferències amb Instal.lacions de subministrament públic (aigua, llum, gas...)
- Caigudes des de punts alts i/o des d'elements provisionals d'accés (escales, plataformes)
- Cops i ensopegades
- Caiguda de materials, rebots
- Sobre esforços per postures incorrectes
- Bolcada de piles de materials
- Riscos derivats de l'emmagatzematge de materials (temperatura,humitat,reaccions químiques)

3.3.3 ENDERROCS

- Interferències amb Instal.lacions de subministrament públic (aigua, llum, gas...)
- Generació excessiva de pols o emanació de gasos tòxics
- Projecció de partícules durant els treballs
- Caigudes des de punts alts i/o des d'elements provisionals d'accés (escales, plataformes)
- Contactes amb materials agressius
- Talls i punxades
- Cops i ensopegades
- Caiguda de materials, rebots
- Ambient excessivament sorollós
- Fallida de l'estructura
- Sobre esforços per postures incorrectes
- Acumulació i baixada de runes

3.3.4 MOVIMENTS DE TERRES I EXCAVACIONS

- Interferències amb Instal.lacions de subministrament públic (aigua, llum, gas...)
- Generació excessiva de pols o emanació de gasos tòxics
- Caigudes des de punts alts i/o des d'elements provisionals d'accés (escales, plataformes)
- Cops i ensopegades
- Despreniment i/o esllavissament de terres i/o roques
- Caiguda de materials, rebots
- Ambient excessivament sorollós
- Desplom i/o caiguda de les parets de contenció, pous i rases
- Desplom i/o caiguda de les edificacions veïnes
- Accidents derivats de condicions atmosfèriques
- Sobre esforços per postures incorrectes
- Riscos derivats del desconeixement del sòl a excavar

3.3.5 FONAMENTS

- Interferències amb Instal.lacions de subministrament públic (aigua, llum, gas...)
- Projecció de partícules durant els treballs
- Caigudes des de punts alts i/o des d'elements provisionals d'accés (escales, plataformes)
- Contactes amb materials agressius
- Talls i punxades
- Cops i ensopegades
- Caiguda de materials, rebots
- Ambient excessivament sorollós
- Desplom i/o caiguda de les parets de contenció, pous i rases
- Desplom i/o caiguda de les edificacions veïnes
- Contactes elèctrics directes o indirectes
- Sobre esforços per postures incorrectes
- Fallides d'encofrats
- Fallides de recalçaments
- Generació excessiva de pols o emanació de gasos tòxics
- Bolcada de piles de material
- Riscos derivats de l'emmagatzematge de materials (temperatura, humitat, reaccions químiques)
- Despreniment i/o esllavissament de terres i/o roques

3.3.6 ESTRUCTURA

- Interferències amb Instal.lacions de subministrament públic (aigua, llum, gas...)
- Projecció de partícules durant els treballs
- Caigudes des de punts alts i/o des d'elements provisionals d'accés (escales, plataformes)
- Contactes amb materials agressius
- Talls i punxades
- Cops i ensopegades
- Caiguda de materials, rebots
- Ambient excessivament sorollós
- Contactes elèctrics directes o indirectes
- Sobre esforços per postures incorrectes
- Fallides d'encofrats
- Generació excessiva de pols o emanació de gasos tòxics
- Bolcada de piles de material
- Riscos derivats de l'emmagatzematge de materials (temperatura, humitat, reaccions químiques)
- Riscos derivats de l'accés a les plantes
- Riscos derivats de la pujada i recepció dels materials

3.3.7 RAM DE PALETA

- Generació excessiva de pols o emanació de gasos tòxics
- Projecció de partícules durant els treballs
- Caigudes des de punts alts i/o des d'elements provisionals d'accés (escales, plataformes)
- Contactes amb materials agressius
- Talls i punxades
- Cops i ensopegades
- Caiguda de materials, rebots
- Ambient excessivament sorollós
- Sobre esforços per postures incorrectes
- Bolcada de piles de material
- Riscos derivats de l'emmagatzematge de materials (temperatura, humitat, reaccions químiques)

3.3.8 REVESTIMENTS I ACABATS

- Generació excessiva de pols o emanació de gasos tòxics
- Projecció de partícules durant els treballs
- Caigudes des de punts alts i/o des d'elements provisionals d'accés (escales, plataformes)
- Contactes amb materials agressius
- Talls i punxades
- Cops i ensopegades
- Caiguda de materials, rebots
- Sobre esforços per postures incorrectes
- Bolcada de piles de material
- Riscos derivats de l'emmagatzematge de materials (temperatura, humitat, reaccions químiques)

3.3.9 INSTAL.LACIONS

- Interferències amb Instal.lacions de subministrament públic (aigua, llum, gas...)
- Caigudes des de punts alts i/o des d'elements provisionals d'accés (escales, plataformes)
- Talls i punxades
- Cops i ensopegades
- Caiguda de materials, rebots
- Emanacions de gasos en obertures de pous morts
- Contactes elèctrics directes o indirectes
- Sobresforços per postures incorrectes
- Caigudes de pals i antenes

RELACIÓ NO EXHAUSTIVA DELS TREBALLS QUE IMPLIQUEN RISCOS ESPECIALS

(Annex II del R.D.1627/1997)

1 Treballs amb riscos especialment greus de sepultament, enfonsament o caiguda d'altura, per les particulars característiques de l'activitat desenvolupada, els procediments aplicats o l'entorn del oc de treball

2 Treballs en els quals l'exposició a agents químics o biològics suposi un risc d'especial gravetat, o pels quals la vigilància específica de la salut dels treballadors sigui legalment exigible

3 Treballs amb exposició a radiacions ionitzants pels quals la normativa específica obligui a la delimitació de zones controlades o vigilades

4 Treballs en la proximitat de línies elèctriques d'alta tensió

5 Treballs que exposin a risc d'ofegament per immersió

6 Obres d'excavació de túnels, pous i altres treballs que suposin moviments de terres subterranis

7 Treballs realitzats en immersió amb equip subaquàtic

8 Treballs realitzats en cambres d'aire comprimit

9 Treballs que impliquin l'ús d'explosius

10 Treballs que requereixin muntar o desmuntar elements prefabricats pesats.

3.4 MESURES DE PREVENCIÓ I PROTECCIÓ

Com a criteri general primaran les proteccions col.lectives en front les individuals. A més, s'hauran de mantenir en bon estat de conservació els medis auxiliars, la maquinària i les eines de treball. D'altra banda els medis de protecció hauran d'estar homologats segons la normativa vigent.

Tanmateix, les mesures relacionades s'hauran de tenir en compte pels previsibles treballs posteriors (reparació, manteniment...).

3.4.1 MESURES DE PROTECCIÓ COL.LECTIVA

- Organització i planificació dels treballs per evitar interferències entre les diferents feines i circulacions dins l'obra
- Senyalització de les zones de perill
- Preveure el sistema de circulació de vehicles i la seva senyalització, tant a l'interior de l'obra com en relació amb els vials exteriors
- Deixar una zona lliure a l'entorn de la zona excavada pel pas de maquinària
- Immobilització de camions mitjançant falques i/o topalls durant les tasques de càrrega i descàrrega
- Respectar les distàncies de seguretat amb les Instal.lacions existents
- Els elements de les Instal.lacions han d'estar amb les seves proteccions aïllants
- Fonamentació correcta de la maquinària d'obra
- Muntatge de grues fet per una empresa especialitzada, amb revisions periòdiques, control de la càrrega màxima, delimitació del radi d'acció, frenada, blocatge, etc
- Revisió periòdica i manteniment de maquinària i equips d'obra
- Sistema de rec que impedeixi l'emissió de pols en gran quantitat
- Comprovació de l'adequació de les solucions d'execució a l'estat real dels elements (subsòl, edificacions veïnes)
- Comprovació d'apuntalaments, condicions d'estrebats i pantalles de protecció de rases
- Utilització de paviments antilliscants.
- Col.locació de baranes de protecció en llocs amb perill de caiguda.
- Col.locació de xarxat en forats horitzontals
- Protecció de forats i façanes per evitar la caiguda d'objectes (xarxes, lones)
- Ús de canalitzacions d'evacuació de runes, correctament instal.lades
- Ús d'escales de mà, plataformes de treball i bastides
- Col.locació de plataformes de recepció de materials en plantes altes

3.4.2 MESURES DE PROTECCIÓ INDIVIDUAL

- Utilització de caretes i ulleres homologades contra la pols i/o projecció de partícules
- Utilització de calçat de seguretat
- Utilització de casc homologat
- A totes les zones elevades on no hi hagi sistemes fixes de protecció caldrà establir punts d'ancoratge segurs per poder subjectar-hi el cinturó de seguretat homologat, la utilització del qual serà obligatòria
- Utilització de guants homologats per evitar el contacte directe amb materials agressius i minimitzar el risc de talls i punxades
- Utilització de protectors auditius homologats en ambients excessivament sorollosos
- Utilització de mandils
- Sistemes de subjecció permanent i de vigilància per més d'un operari en els treballs amb perill d'intoxicació. Utilització d'equips de subministrament d'aire.

3.4.3 MESURES DE PROTECCIÓ A TERCERS

- Tancament, senyalització i enllumenat de l'obra. Cas que el tancament envaeixi la calçada s'ha de preveure un passadís protegit pel pas de vianants. El tancament ha d'impedir que persones alienes a l'obra puguin entrar.
- Preveure el sistema de circulació de vehicles tant a l'interior de l'obra com en relació amb els vials exteriors
- Immobilització de camions mitjançant falques i/o topalls durant les tasques de càrrega i descàrrega
- Comprovació de l'adequació de les solucions d'execució a l'estat real dels elements (subsòl, edificacions veïnes)
- Protecció de forats i façanes per evitar la caiguda d'objectes (xarxes, lones)

3.5 PRIMERS AUXILIS

Es disposarà d'una farmaciola amb el contingut de material especificat a la normativa vigent.

S'informarà a l'inici de l'obra, de la situació dels diferents centres mèdics als quals s'hauran de traslladar els accidentats. És convenient disposar a l'obra i en lloc ben visible, d'una llista amb els telèfons i adreces dels centres assignats per a urgències, ambulàncies, taxis, etc. per garantir el ràpid trasllat dels possibles accidentats.

3.6 PLA DE SEGURETAT

En compliment de l'article 7 del Reial decret 1627/1997, el contratista elaborarà un pla de seguretat i salut i adaptarà aquest estudi bàsic de seguretat i salut als seus mitjans i mètodes d'execució.

Aquest pla de seguretat i salut haurà de ser aprovat, abans de l'inici de les obres, pel coordinador en materia de seguretat i salut en execució d'obra.

Aquest pla de seguretat i salut, juntament amb l'aprovació del coordinador, l'enviarà el contractista als serveis territorials de Treball de la Generalitat, de barcelona amb la comunicació d'obertura de centre de treball, com es preceptiu.

4 NORMATIVA APLICABLE

Per a la realització del Pla de Seguretat i Salut, el Contractista tindrà en compte la normativa existent i vigent en el decurs de la redacció de l'ESS (o EBSS), obligatòria o no, que pugui ésser d'aplicació.

A títol orientatiu, i sense caràcter limitatiu, s'adjunta una relació de normativa aplicable. El Contractista, no obstant, afegirà al llistat general de la normativa aplicable a la seva obra les esmenes de caràcter tècnic particular que no siguin a la relació i correspongui aplicar al seu Pla.

4.1. Textos generals

- Quadre de Malalties Professionals. R.D. 1995/1978. BOE de 25 d'agost de 1978. Modificada per R.D 2821/1981 de 27 de novembre. BOE 1 de desembre de 1981.

Convenis Col·lectius

- Reglament de Seguretat i Higiene en el Treball. O.M. 31 de gener de 1940. BOE 3 de febrer de 1940, en vigor capítol VII.

- Disposicions mínimes de Seguretat i Salut en els Llocs de Treball. R.D. 486 de 14 d'abril de 1997. BOE 23 d'abril de 1997.

- Disposicions mínimes de Seguretat i Salut en Treball en l'àmbit de les empreses de treball temporal. R.D 216/1999 de 5 de febrer. BOE 24 de febrer de 1999.

- Reglament de Seguretat i Higiene en el Treball en la Indústria de la Construcció. O.M. 20 de maig de 1952. BOE 15 de juny de 1958.

- Ordenança Laboral de la Construcció, Vidre i Ceràmica. O.M. 28 d'agost de 1970. BOE 5, 7, 8, 9 de setembre de 1970, en vigor capítols VI i XVI, i les modificacions O.22 de març de 1972. BOE 31 de març de 1972 i O.27 de juliol de 1973. BOE 31 de juliol de 1973.

- Ordenança General de Seguretat i Higiene en el Treball. O.M. 9 de març de 1971. BOE 16 de març de 1971, en vigor parts del títol II.

- Reglament d'Activitats Molestes, Nocives, Insalubres i Perilloses. D. 2414/1961 de 30 de novembre. BOE 7 de desembre de 1961.

- Ordre Aprovació del Model de Llibre d'Incidències en les obres de Construcció. O.M. 12 de gener de 1998. D.O.G.C. 2565 de 27 de gener de 1998.

- Regulació de la Jornada de Treball, Jornades Especials i Descans. R.D. 2001/1983 de 28 de juliol. BOE 29 de juliol de 1983. Anul·lada Parcialment per R.D 1561/1995 de 21 de setembre. BOE 26 de setembre de 1995.

- Establiment de Models de Notificació d'Accidents de Treball. O.M. 16 de desembre de 1987. BOE 29 de desembre de 1987.

- Llei de Prevenció de Riscos Laborals. Llei 31/1995 de novembre. BOE 10 de novembre de 1995. Complementada per R.D 614/2001 de 8 de juny. BOE 21 de juny de 2001.

- Llei 54/2003, de 12 de desembre, de reforma del marc normatiu de la prevenció de riscos laborals. BOE núm. 298 de 13 de desembre.

- Reglament dels Serveis de Prevenció. R.D. 39/1997 de 17 de gener. BOE 31 de gener de 1997. Modificat per R.D 780/1998 de 30 d'abril. BOE 1 de maig de 1998.

- Senyalització de Seguretat i Salut en el Treball. R.D. 485/1997 de 14 d'abril de 1997. BOE 23 d'abril de 1997.

- Disposicions mínimes de Seguretat i Salut relatives a la Manipulació Manual de Càrregues que comportin Riscos, en particular dorsolumbars, per als treballadors. R.D. 487/1997 de 14 d'abril de 1997. BOE 23 d'abril de 1997.

- Disposicions mínimes de Seguretat i Salut relatives al Treball que inclouen pantalles de visualització. R.D. 488/1997 de 14 d'abril de 1997. BOE de 23 d'abril de 1997.

- Funcionament de les Mútues d'Accidents de Treball i Malalties Professionals de la Seguretat Social i Desenvolupament d'Activitats de Prevenció de Riscos Laborals. O. de 22 d'abril de 1997. BOE de 24 d'abril de 1997.

- Protecció dels treballadors contra els Riscos relacionats amb l'Exposició a Agents Biològics durant el treball. R.D. 664/1997 de 12 de maig. BOE de 24 de maig de 1997. Modificada per O de 25 de març de 1998. BOE 3 de març de 1998.

- Protecció de la seguretat i la salut dels treballadors contra els Riscos relacionats amb els Agents Químics durant el treball. R.D 374/2001 de 6 d'abril. BOE 1 de maig de 2001.

- Protecció de la salut i la seguretat dels treballadors exposats a riscos derivats d'atmosferes explosives en el lloc de treball. R.D 681/2003 de 12 de juny. BOE 18 de juny de 2003.

- Exposició a Agents Cancerígens durant el treball. R.D. 665/1997 de 12 de maig. BOE de 24 de maig de 1997. Modificada per R.D 1124/2000 de 16 de juny. BOE 17 de juny de 2000.

- Disposicions mínimes de Seguretat i Salut relatives a la Utilització pels treballadors d'Equips de Protecció Individual. R.D. 773/1997 de 30 de maig. BOE de 12 de juny de 1997.

- Disposicions mínimes de Seguretat i Salut per a la Utilització pels treballadors dels Equips de Treball. R.D. 1215/1997 de 18 de juliol. BOE de 7 d'agost de 1997.

- Disposicions mínimes destinades a protegir la Seguretat i la Salut dels Treballadors en les Activitats Mineres. R.D. 1389/1997 de 5 de setembre. BOE de 7 d'octubre de 1997.

- Disposicions mínimes de Seguretat i Salut en les obres de Construcció. R.D. 1627/1997 de 24 d'octubre. BOE de 25 d'octubre de 1997

- Real Decret 171/2004, pel qual es desenvolupa l'article 24 de la Llei 31/1995, de Prevenció de Riscos Laborals, en matèria de coordinació d'activitats empresarials. BOE de 31 de gener de 2004.

- Reial Decret 2177/2004, de 12 de novembre, pel qual es modifica el Reial Decret 1215/1997, de 18 de juliol, en el que s'estableixen les disposicions mínimes de seguretat i salut per a la utilització dels equips de treball per part dels treballadors, en matèria de treballs temporals en alçada.

- Reial Decret 1311/2005, de 4 de novembre, sobre la protecció de la salut i seguretat dels treballadors en front als riscos derivats o que puguin derivar-se de la exposició a vibracions mecàniques.

4.2. Condicions ambientals

- Il·luminació en els Centres de Treball. O.M. 26 d'agost de 1940. BOE 29 d'agost de 1940.

- Protecció dels Treballadors davant els riscos derivats de l'exposició a soroll durant el treball. R.D. 1316/1989 de 27 d'octubre. BOE 2 de novembre de 1989.

- Reial Decret 286/2006, de 10 de març, sobre la protecció de la salut i seguretat dels treballadors en front als riscos relacionats amb la exposició al soroll.

4.3. Incendis

- Norma Bàsica Edificacions NBE - CPI / 96.

- Ordenances Municipals

- Decret 64/1995 pel qual s'estableixen mesures de prevenció d'incendis forestals, i Ordre MAB/62/2003 per la qual es desenvolupen les mesures preventives establertes pel Decret 64/1995. (Generalitat de Catalunya).

4.4. Instal·lacions elèctriques

- Reglament de Línies Aèries d'Alta Tensió. D. 3151/1968 de 28 de novembre. BOE 27 de desembre de 1968. Rectificat: BOE 8 de març de 1969.

- Reglament Electro-tècnic per a Baixa Tensió. R.D. 842/2002 de 2 d'agost. BOE 18 de setembre de 2002.

- Instruccions Tècniques Complementàries.

4.5. Equips i maquinària

- Reglament de Recipients a Pressió. R.D. 1244/1979 de 4 d'abril. BOE 29 de maig de 1979.

- Reglament d'Aparells d'Elevació i el seu manteniment. R.D. 2291/1985 de 8 de novembre. BOE 11 de desembre de 1985.

- Reglament d'Aparells Elevadors per a obres. O.M. 23 de maig de 1977. BOE 14 de juny de 1977. Modificacions: BOE 7 de març de 1981 i 16 de novembre de 1981.

- Reglament de Seguretat en les Màquines. R.D. 1849/2000 de 10 de novembre. BOE 2 de desembre de 2000.

- Disposicions mínimes de seguretat per a la utilització pels treballadors d'Equips de Treball.R.D. 1215/1997 de 18 de juliol. BOE 7 d'agost de 1997.

- Reial Decret 1435 /1992, de Seguretat en les Màquines.

- Reial Decret 56/1995, de Seguretat en les Màquines.

- ITC – MIE – AEM1: Ascensors Electromecànics. O. 23 de setembre de 1987. BOE 6 d'octubre de 1987. Modificació: O. 11 d'octubre de 1988. BOE 21 d'octubre de 1988. Autorització de la instal·lació d'ascensors amb màquines en fossat. Resolució 10 de setembre de 1998. BOE 25 de setembre de 1998. Autorització de la instal·lació d'ascensors sense sala de màquines. Resolució 3 d'abril de 1997. BOE 23 d'abril de 1997.

- ITC – MIE – AEM2: Grues Torre desmuntables per a obres. R.D 836/2003 de 27 de maig de 2003. BOE 17 de juliol de 2003.

- ITC – MIE – AEM3: Carretes Automotrius de manutenció. O. 26 de maig de 1989. BOE 9 de juny de 1989.

- ITC – MIE – AEM4: Reglament d'aparells d'elevació i manutenció, referent a grues mòbils autopropulsades. R.D 837/2003 de 27 de maig de 2003. BOE 17 de juliol de 2003.

- ITC - MIE - MSG1: Màquines, Elements de Màquines o Sistemes de Protecció utilitzats. O. 8 d'abril de 1991. BOE 11 d'abril de 1991.

4.6. Equips de protecció individual

- Comercialització i Lliure Circulació intracomunitària dels Equips de Protecció Individual. R.D. 1407/1992 de 20 de novembre. BOE 28 de desembre de 1992. Modificat per O.M. de 16 de maig de 1994 i per R.D. 159/1995 de 3 de febrer. BOE 8 de març de 1995 i complementat per la Resolució de 28 de juliol de 2000. BOE 8 de setembre de 2000, i modificada per la Resolució de 27 de maig de 2002. BOE 4 de juliol de 2002.

- Disposicions mínimes de Seguretat i Salut relatives a la Utilització pels Treballadors d'Equips de Protecció Individual. R.D. 773/1997 de 30 de maig de 1997.

- Reglament sobre comercialització d'Equips de Protecció Individual (RD 1407/1992, de 20 de novembre. BOE núm. 311 de 28 de desembre, modificat pel RD 159/1995, de 2 de febrer. BOE núm. 57 de 8 de març, i per l'O. de 20 de febrer de 1997. BOE núm. 56 de 6 de març), i modificada per la Resolució de 27 de maig de 2002. BOE 4 de juliol de 2002.

- Resolució de 29 d'abril de 1999, per la qual s'actualitza l'annex IV de la Resolució de 18 de març de 1998, de la Direcció General de Tecnologia i Seguretat Industrial. (BOE núm. 151 de 25 de juny de 1999). Complementada per la Resolució de 28 de juliol de 2000. BOE 8 de setembre de 2000.

4.7. Senyalització

- Disposicions Mínimes en Matèria de Senyalització de Seguretat i Salut en el Treball. R.D. 485/1997. BOE 14 d'abril de 1997.
- Normes sobre senyalització d'obres a carreteres. Instrucció 8.3. I.C. del MOPU.

4.8. Diversos

- Quadre de Malalties Professionals. R.D. 1995/1978. BOE de 25 d'agost de 1978. Modificada per R.D 2821/1981 de 27 de novembre. BOE 1 de desembre de 1981.
- Convenis Col·lectius

Rosselló, maig 2016

Valeri Mas Boldú

Arquitecte

5. DETALLS

5.1. PROTECCIONS INDIVIDUALS

DETALLS SEGURETAT I SALUT

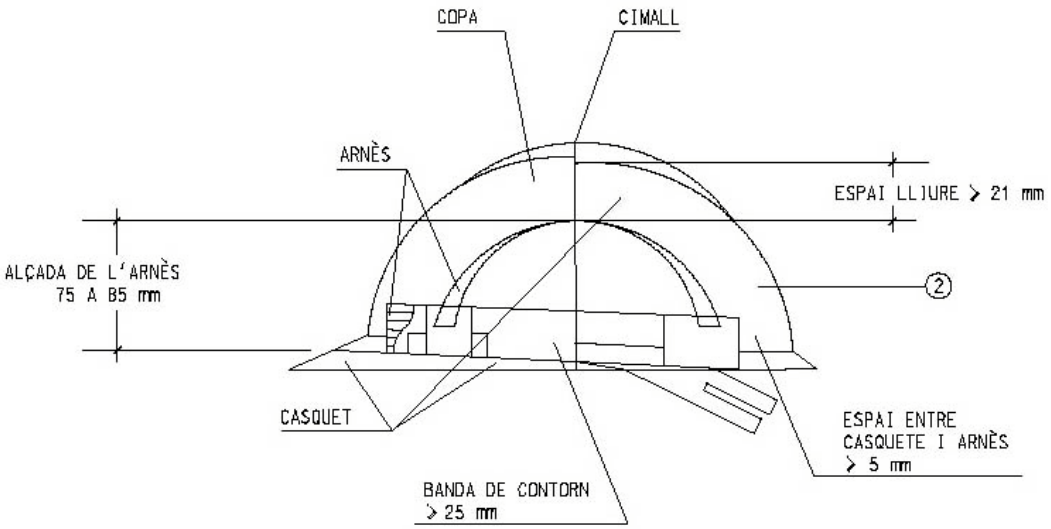

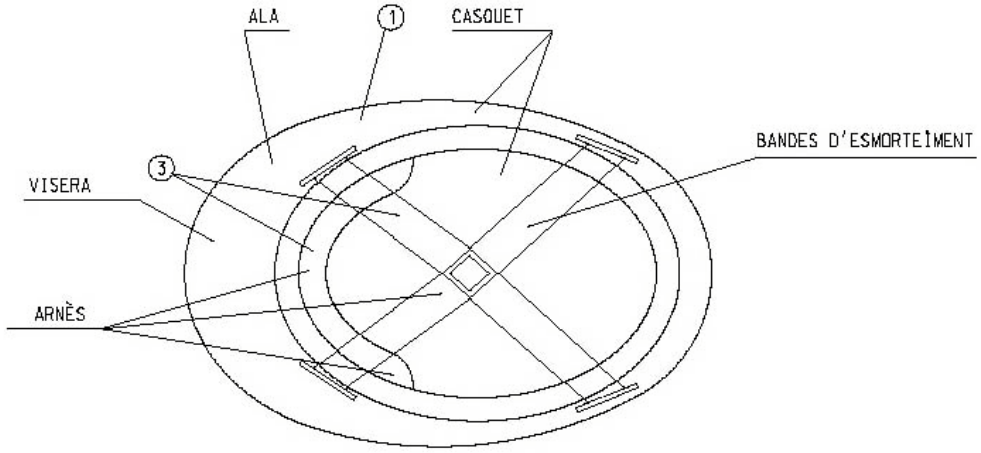

1 MATERIAL INCOMBUSTIBLE, RESISTENT A GREIXOS, SALS I AIGUES
2 CLASSE N AILLANT A 1.000 V, CLASSE E-AT AILLANT A 25.000 V
3 MATERIAL NO RIGID, HIDROFUG, FACIL NETEJA I DESINFECCIO

CASC DE SEGURETAT NO METAL.LIC

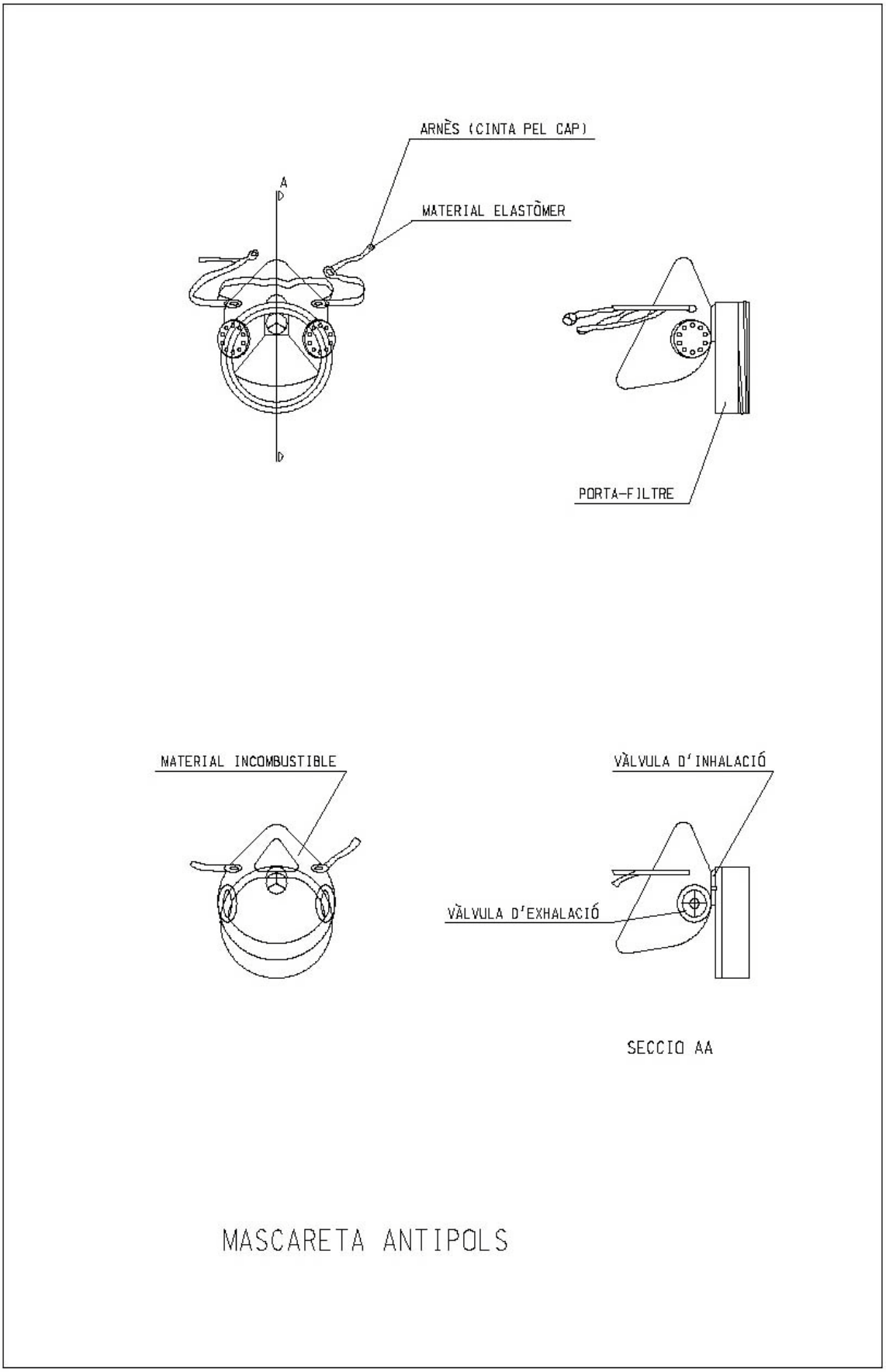
ARNÈS (CINTA PEL CAP)
MATERIAL ELASTÒMER
A
A
PORTA-FILTRE
MATERIAL INCOMBUSTIBLE
VÀLVULA D'INHALACIÓ
VÀLVULA D'EXHALACIÓ
SECCIO AA
MASCARETA ANTIPOLS

ULLERES DE MONTURA TIPUS UNIVERSAL
CONTRA IMPACTES

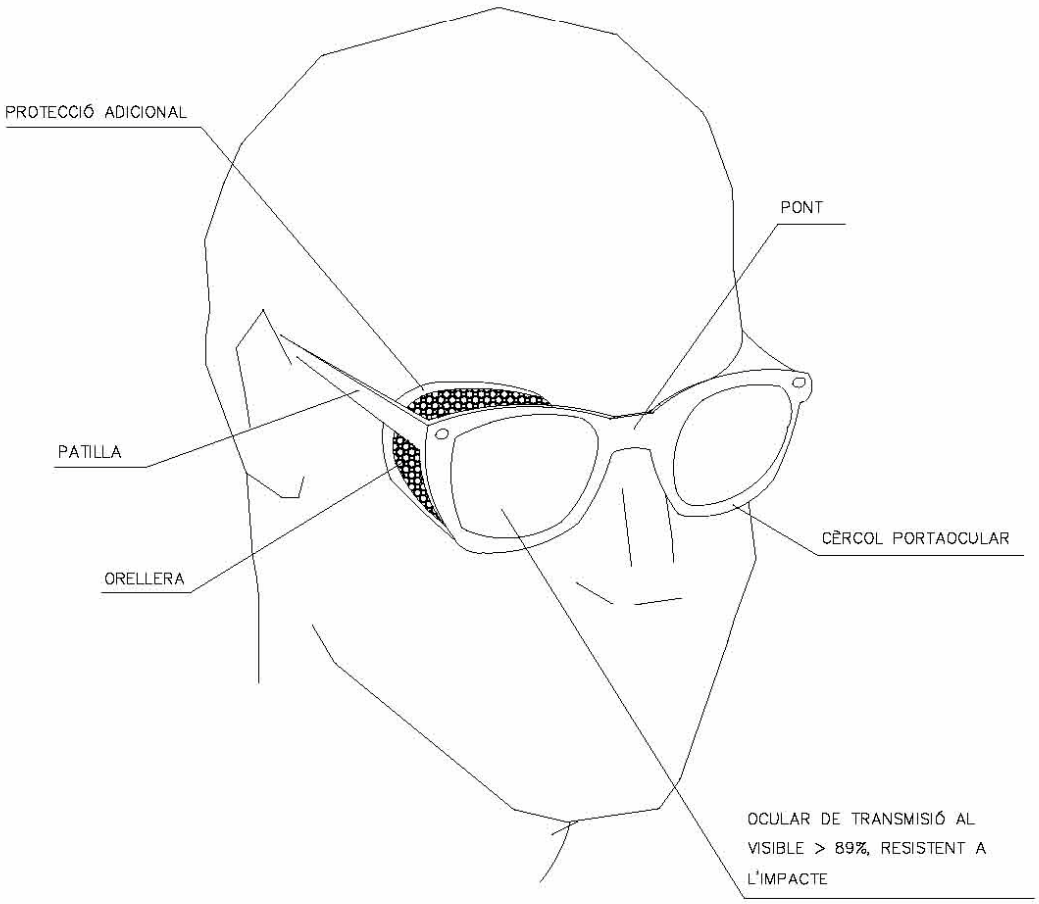

CINTURONS DE SEGURETAT

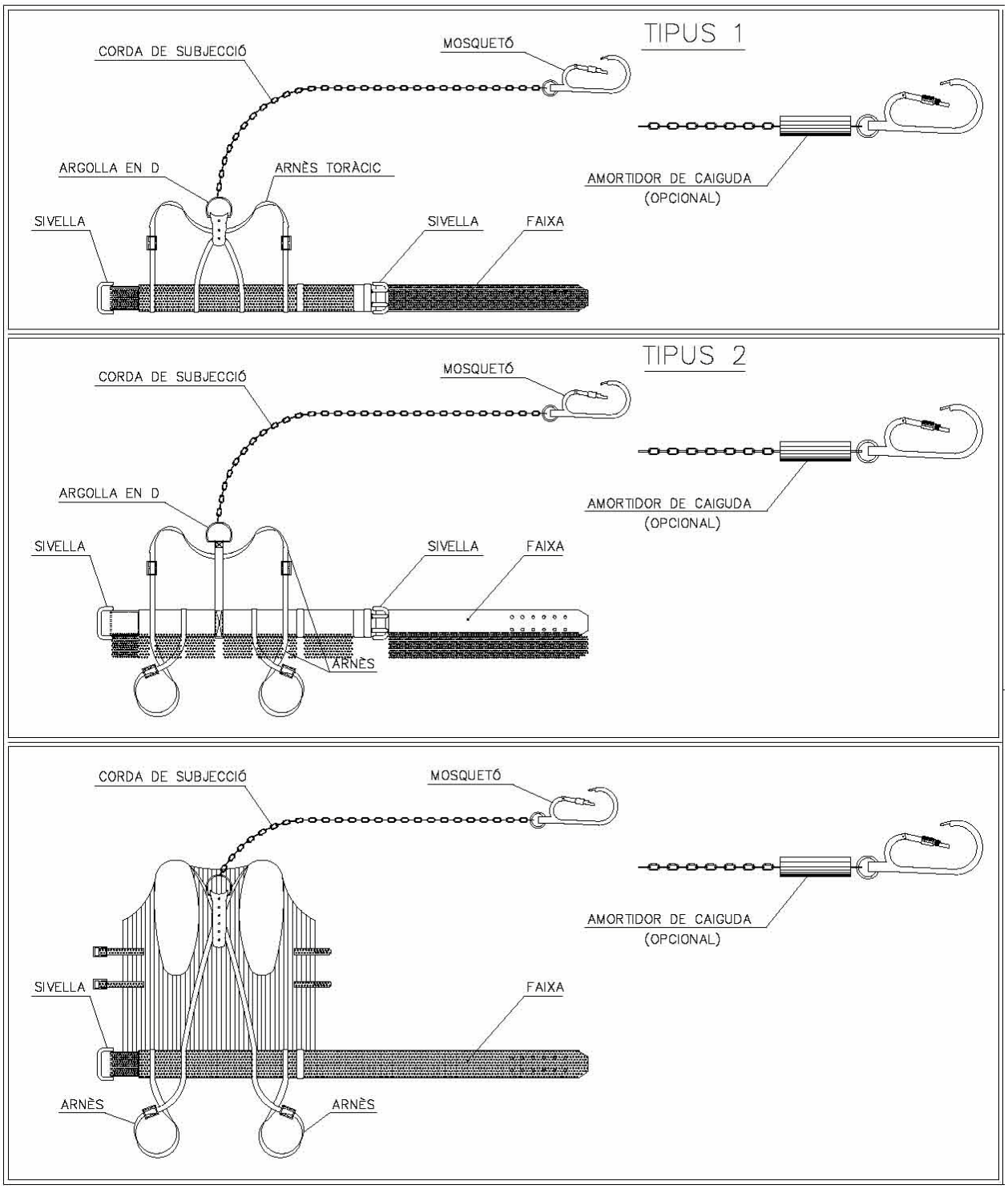

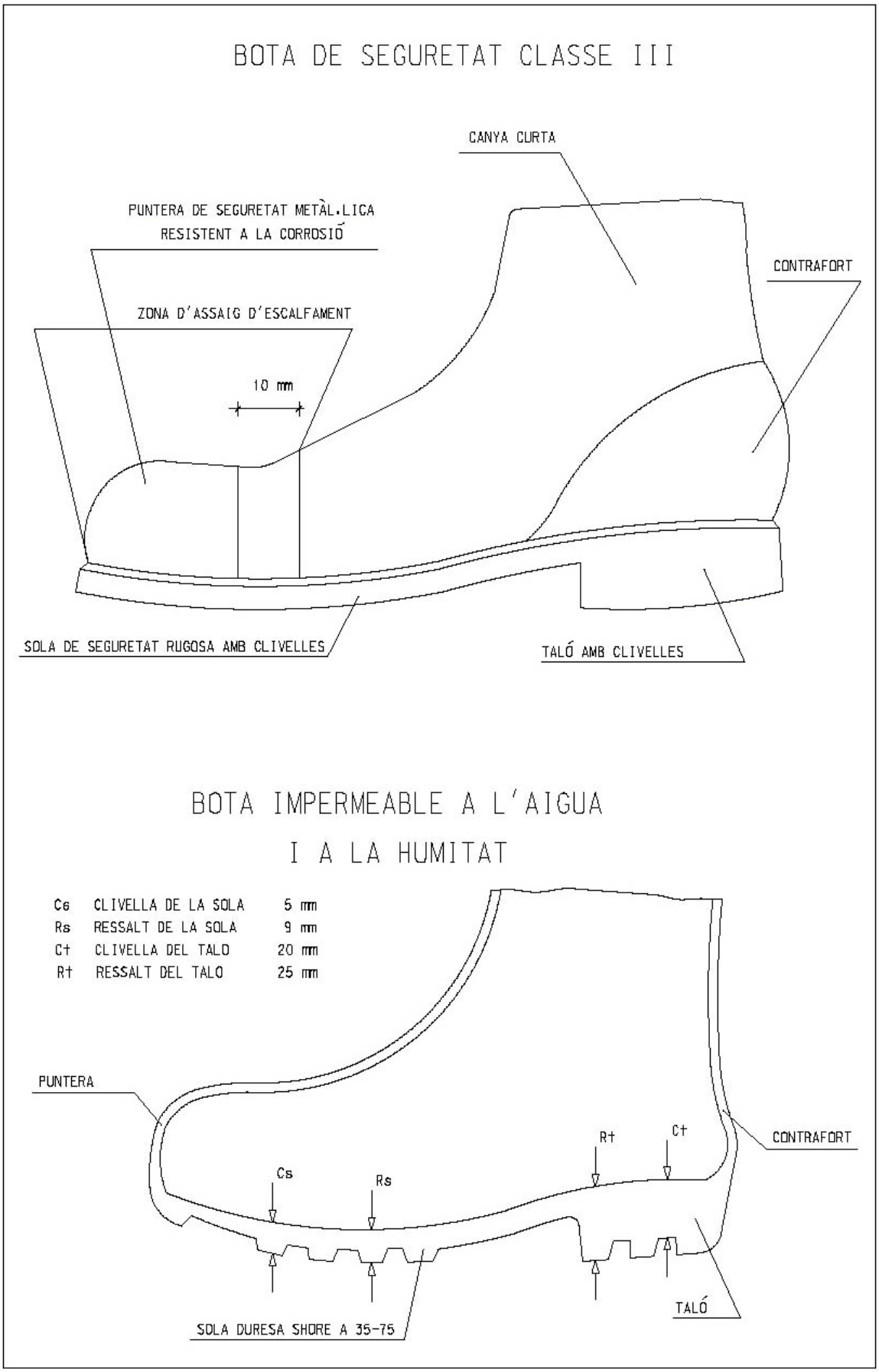
BOTA DE SEGURETAT CLASSE III
CANYA CURTA
PUNTERA DE SEGURETAT METÀL·LICA
RESISTENT A LA CORROSIÓ
CONTRAFORT
ZONA D'ASSAIG D'ESCALFAMENT
10 mm
SOLA DE SEGURETAT RUGOSA AMB CLIVELLES
TALÓ AMB CLIVELLES
BOTA IMPERMEABLE A L'AIGUA
I A LA HUMITAT
Cs CLIVELLA DE LA SOLA 5 mm
Rs RESSALT DE LA SOLA 9 mm
Ct CLIVELLA DEL TALO 20 mm
Rt RESSALT DEL TALO 25 mm
PUNTERA
CONTRAFORT
Rt
Ct
Cs
Rs
TALÓ
SOLA DURESA SHORE A 35-75

5.2. PROTECCIONS COL.LECTIVES

Urbanisme: senyalització
senyalització en talls de carreteres de desviament

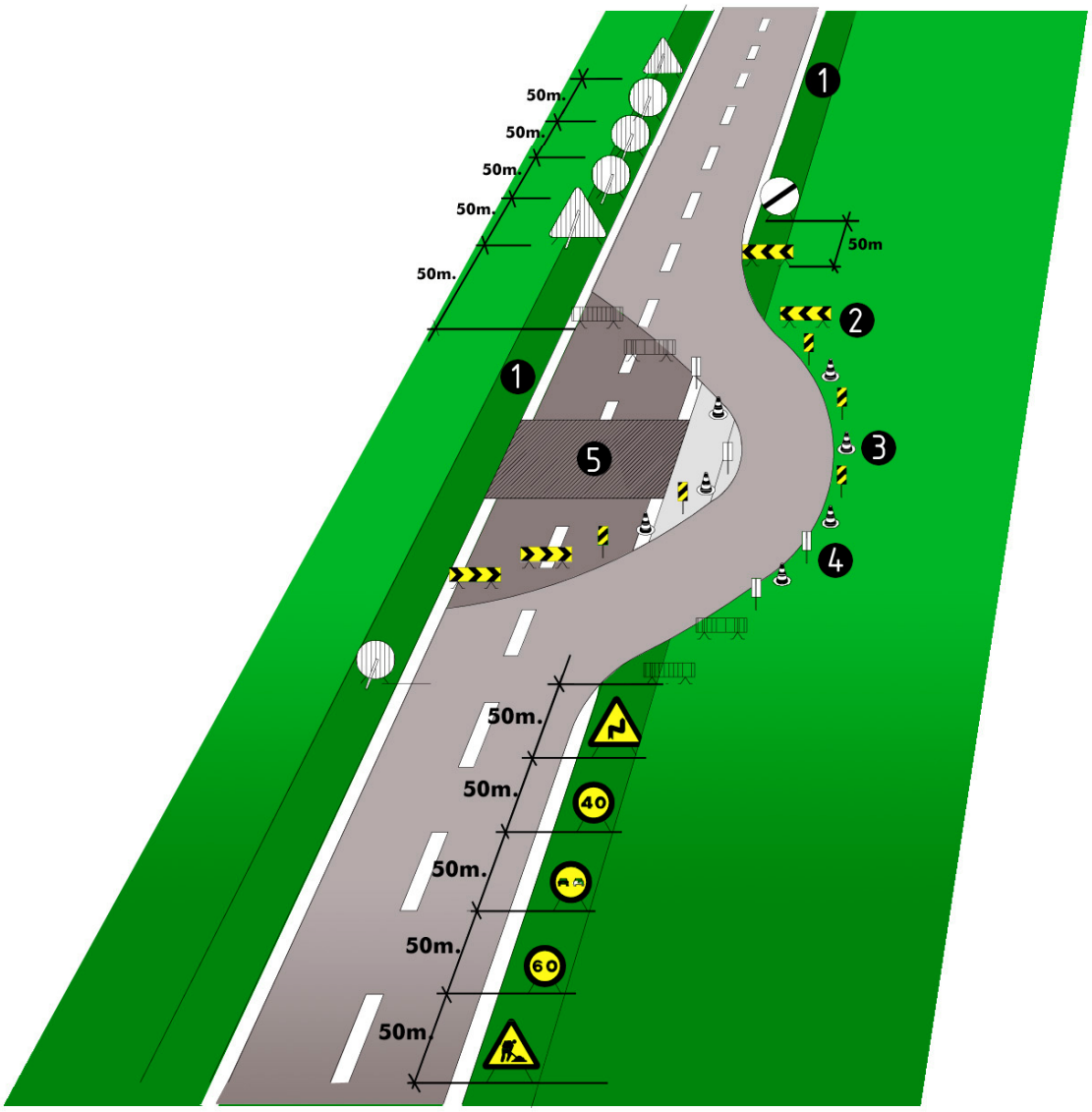

senyalització en talls de carreteras de desviament
1.voravia
2.tanca direccional 2x1m.
3.cons de balisament reflectants
4.senyal lluminosa
5.obres
Alçada de les senyals (de la part inferior del senyal al terra 1m.)
Mides recomenables

Calçades sense voravies	Calçades amb voravia	Autopistes, Autovies
Diàmetre cm discos: 60	Diàmetre cm discos: 90	Diàmetre cm discos: 120
Triangles L: 70-90	Triangles L: 90-175	Triangles L: 175
Quadrets L: 60	Quadrets L: 90	Quadrets L: 120
Panels: 80x40	Panels: 165x70	Panels: 195x95
Cons: 60	Cons: 50x70	Cons: 70x90

Instal·lacions elèctriques
Esquema tipus

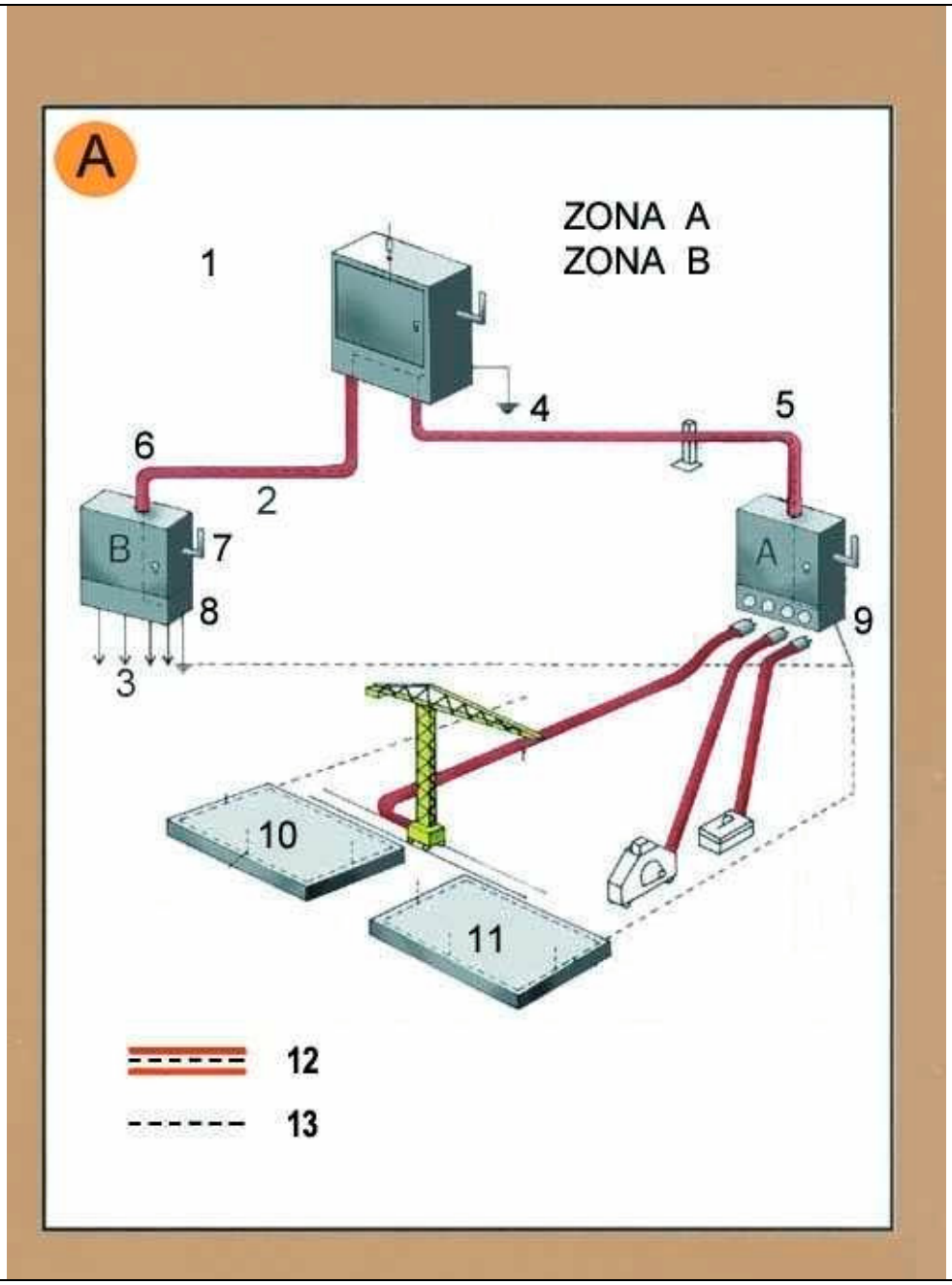

Zona A. Risc principal contacte indirecte.
Zona B. Risc principal contacte directe.

1.Armari de distribució general, fabricat en material aïllant.
2.Línia subterrània
3.Muntants
4.Presa de terra
5.Aïllament reforçat
6.Aïllament reforçat
7.Comandament de tall general, exterior
8.Armari interior a l´edifici (petita potència)
9.Armari exterior a l´edifici (gran potència)
10.Connexió terres de protecció en espera per a l´edifici definitiu.
11.Anell en el fons de l´excavació
12.Conductor de protecció incorporat a les canalitzacions i cables.
13.Circuit de posada a terra

A. Armari de distribució protegit en l´entrada per un dispositiu diferencial de mitja sensibilitat retadardat per a alimentar les diferents màquines de potència exteriors a l´edifici.

B. Armari de distribució protegit en l´entrada per un dispositiu diferencial de mitja sensibilitat retardat per a alimentar els diferents muntants.

Urbanisme: senyalització tanca provisional obra

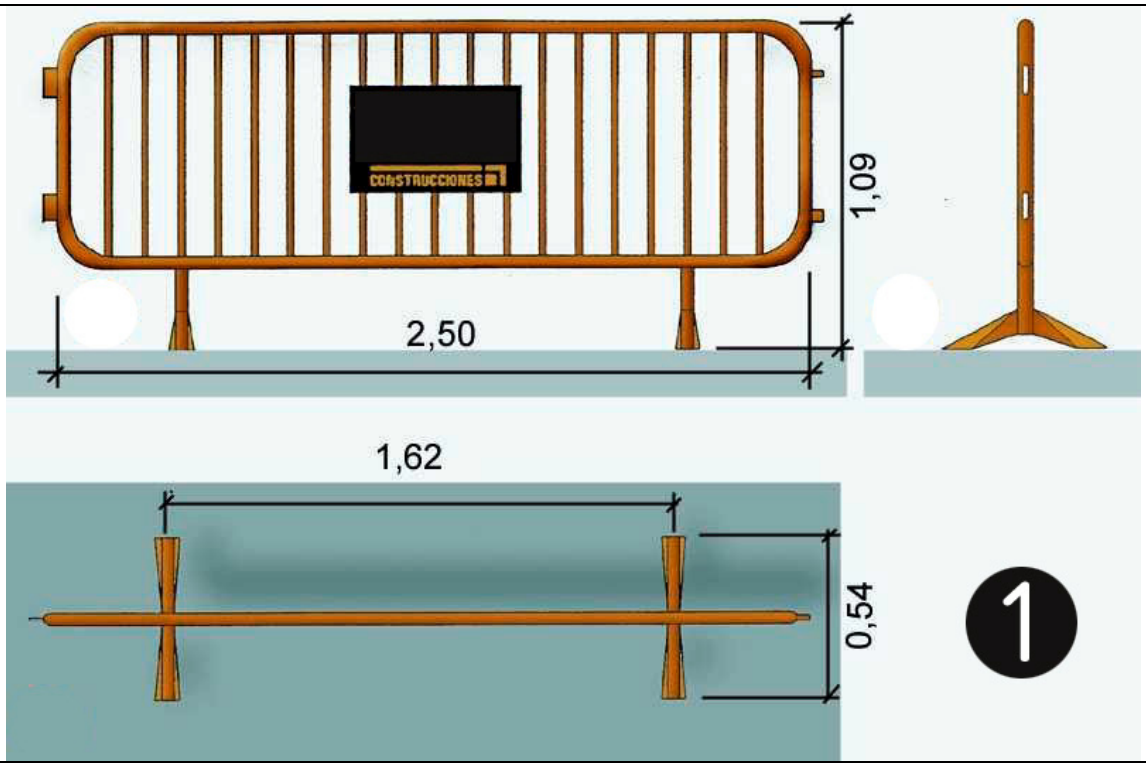

1. tanca provisional obra

Urbanisme: senyalització balisa amb llums intermitents

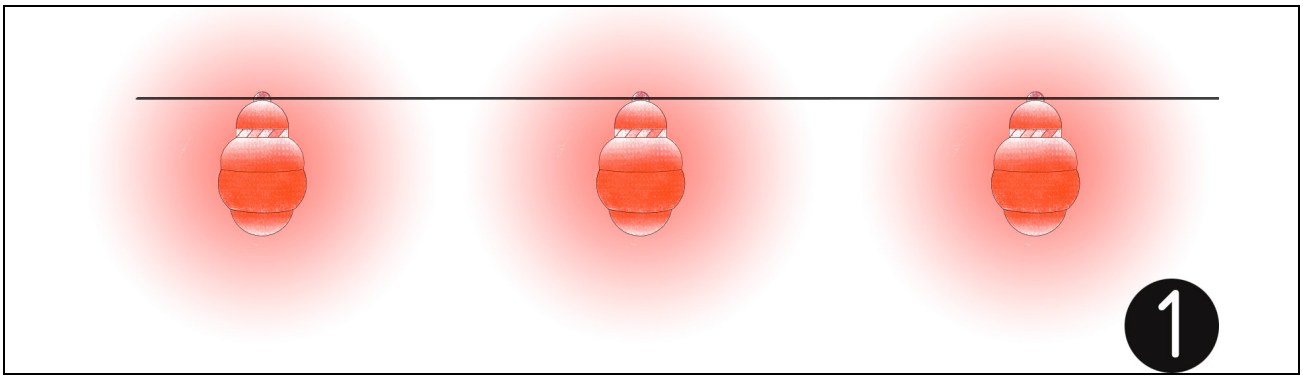

1.balissa amb llums intermitents

Urbanisme: senyalització
tanca traslladable per delimitació dobra

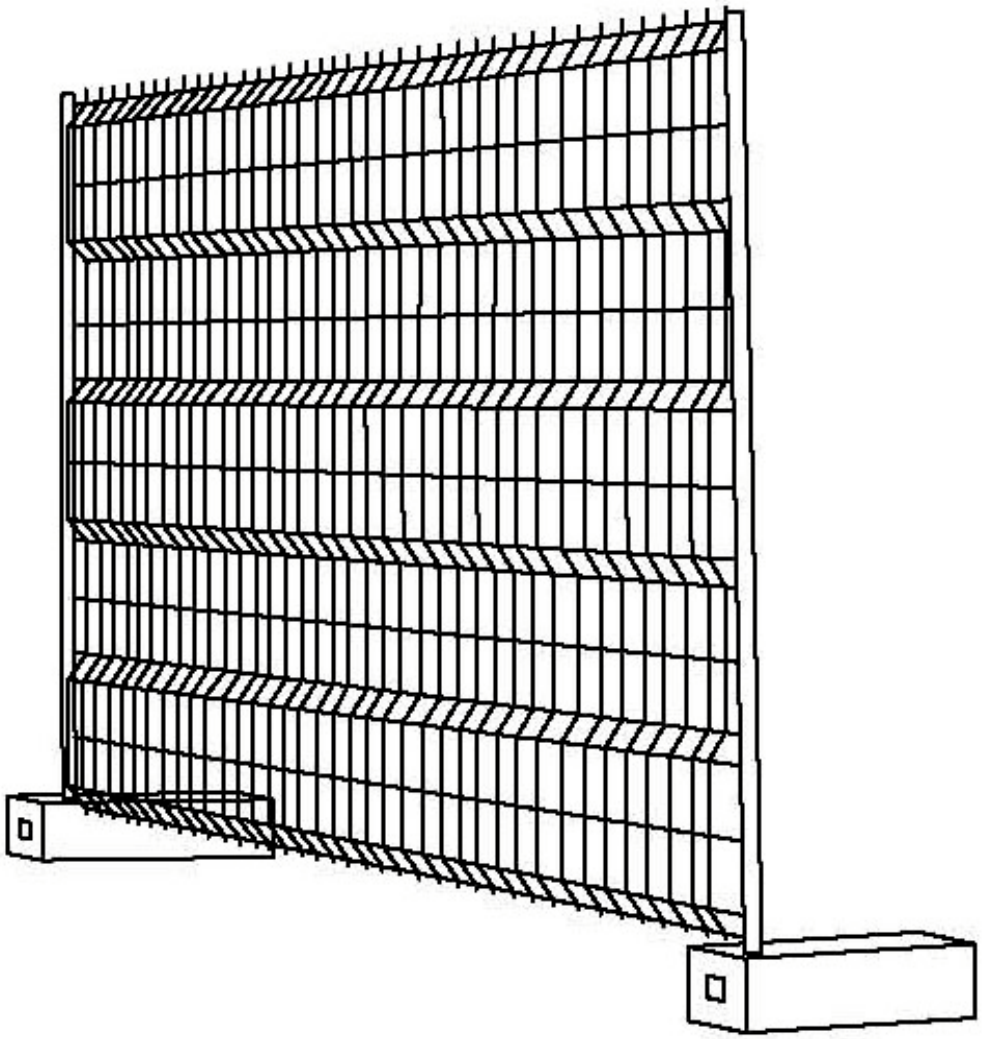

Urbanisme: senyalització
balisa intermitent cèdula fotoelèctrica

Senyalització obres: balisa intermitent, cèdula fotoelèctrica

Urbanisme: senyalització barrera rígida portàtil

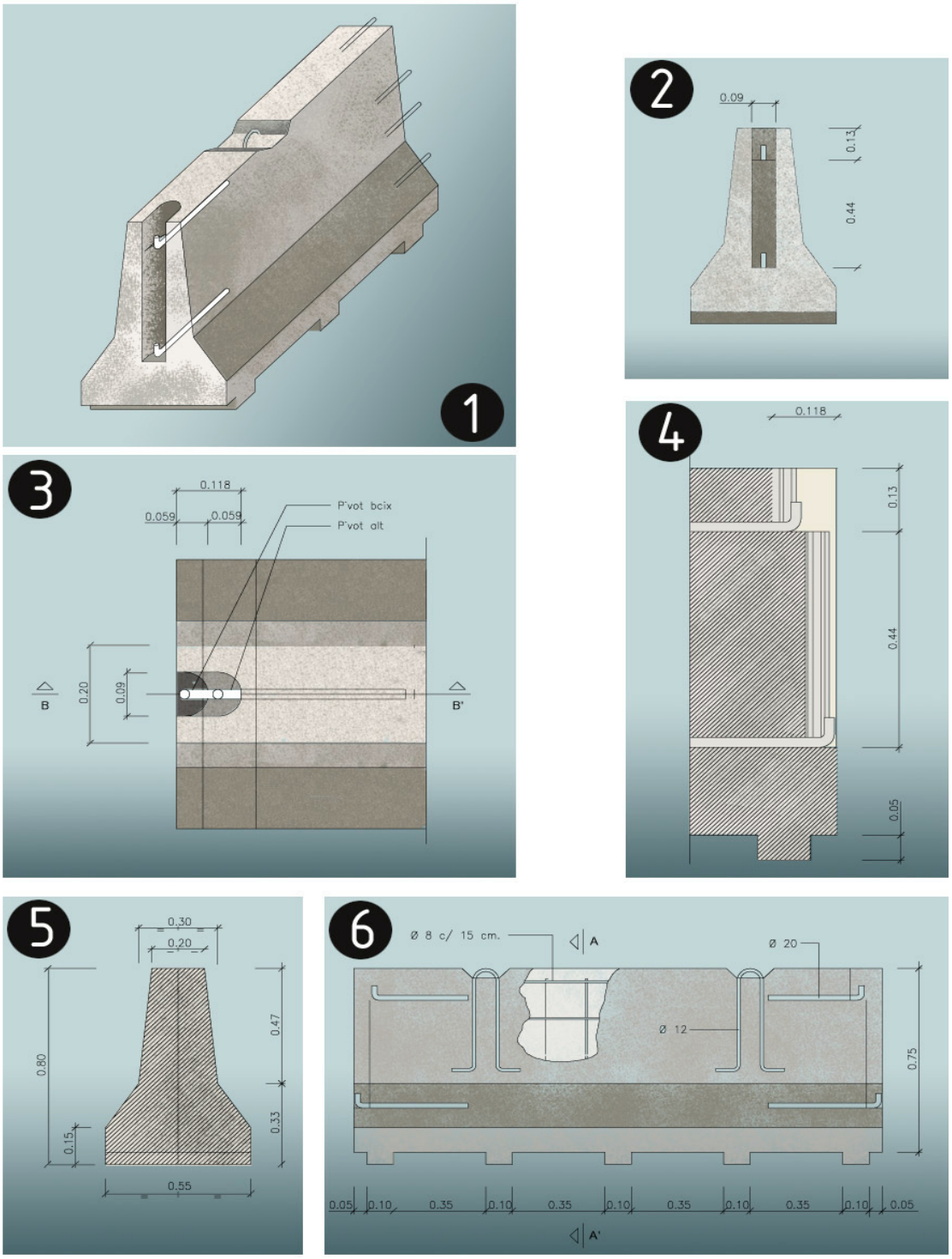

barrera rígida de formigó (portàtil) 1.Axonomètrica 2.Alçat transversal 3.Planta detall AA 4.Secció BB 5.Secció AA 6.Alçat

Urbanisme: senyalització
con de balisament

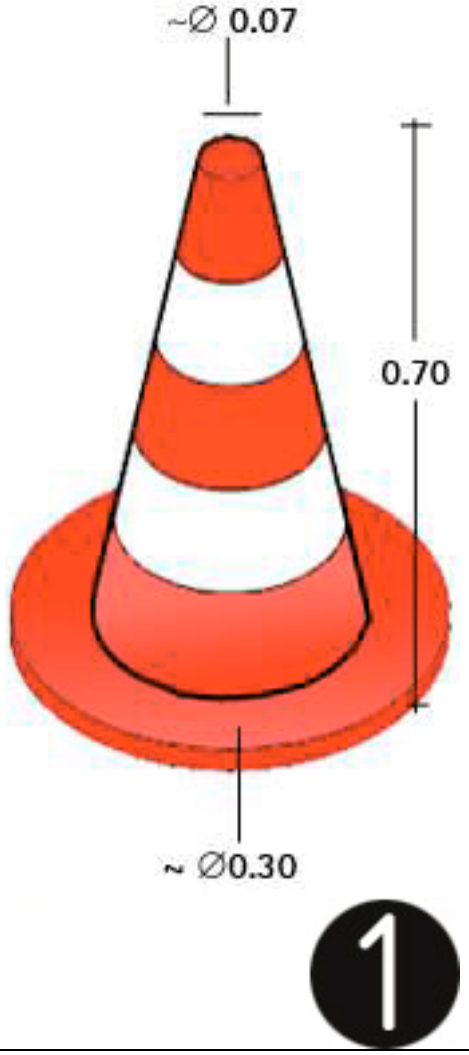

1.con de balissament

Urbanisme: senyalització
equip senyalització provisional trànsit

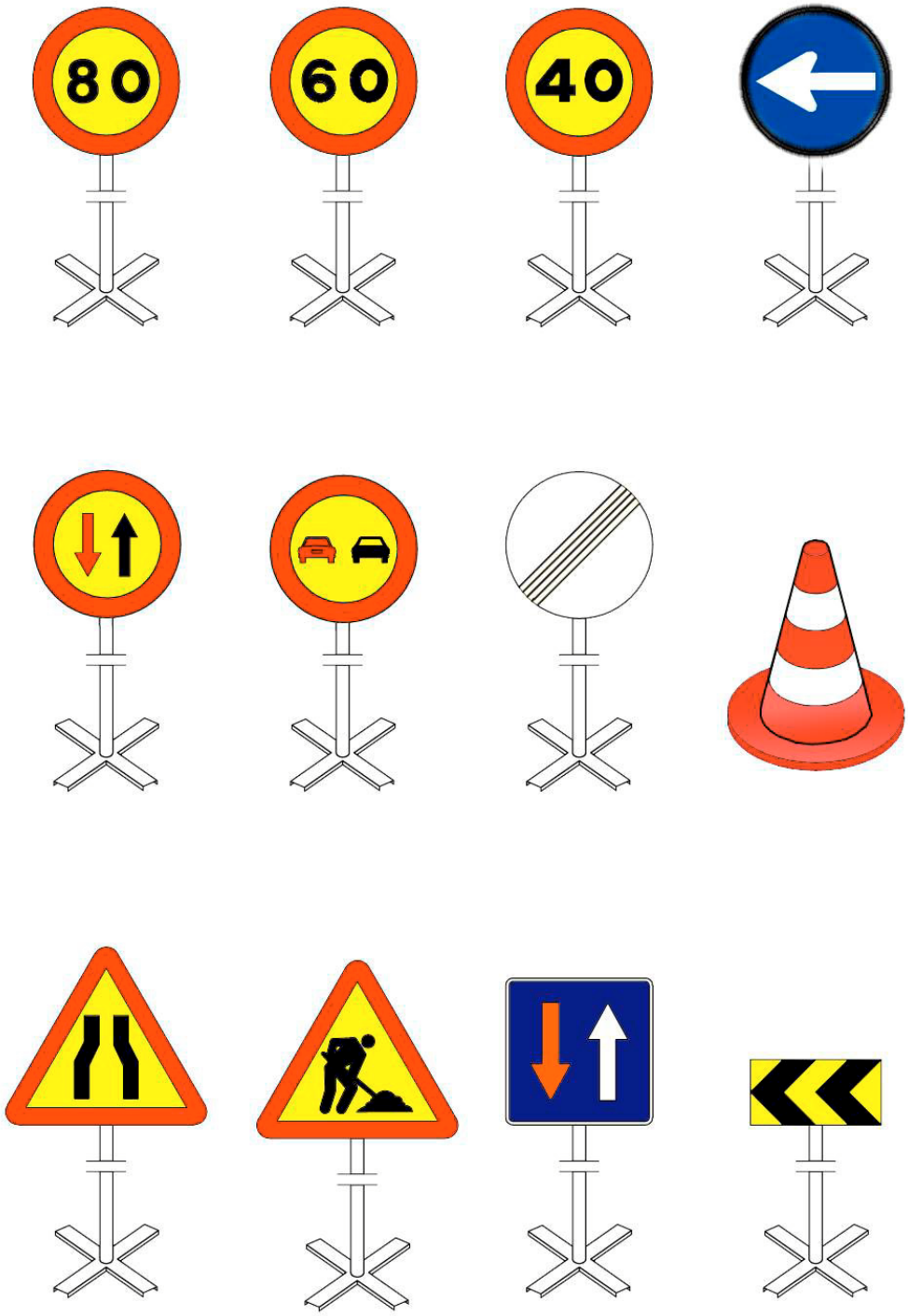

Equip estándard Senyalització provisional d'obres per carretera convencional
Equip de senyalització provisional

Urbanisme: senyalització
plafó senyal indicatiu precaució obres

Senyalització obres: Precaució, zona en obres

Urbanisme: senyalització
plafó senyal indicatiu no passeu zona en obres

Senyalització obres: Precaució, zona en obres

Urbanisme: senyalització
plafó senyal indicatiu prohibit el pas

Senyalització obres: Prohibit el pas a tota persona aliena a l'obra

Senyalització
Obligació

Senyalització
Prohibició

Senyalització
Advertiment

Urbanisme: rases
esquema protecció rases

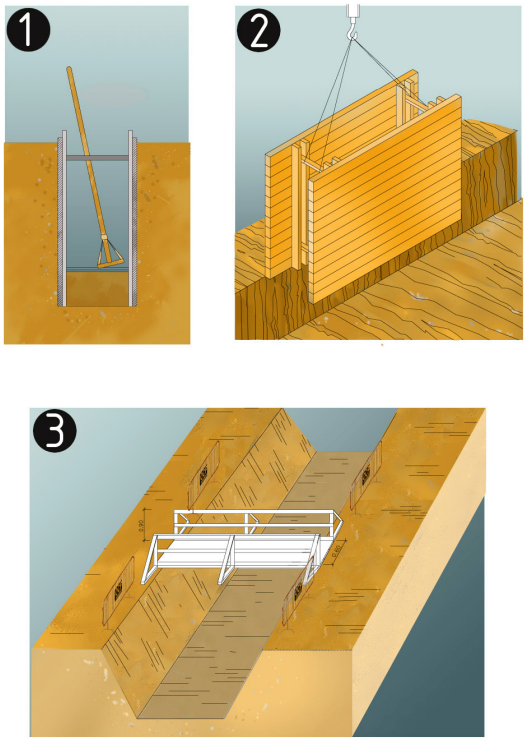

protecció de rases, esquema
1. Secció 2. Perspectiva
3. Esquema de protecció de rases

Urbanisme: rases perspectiva

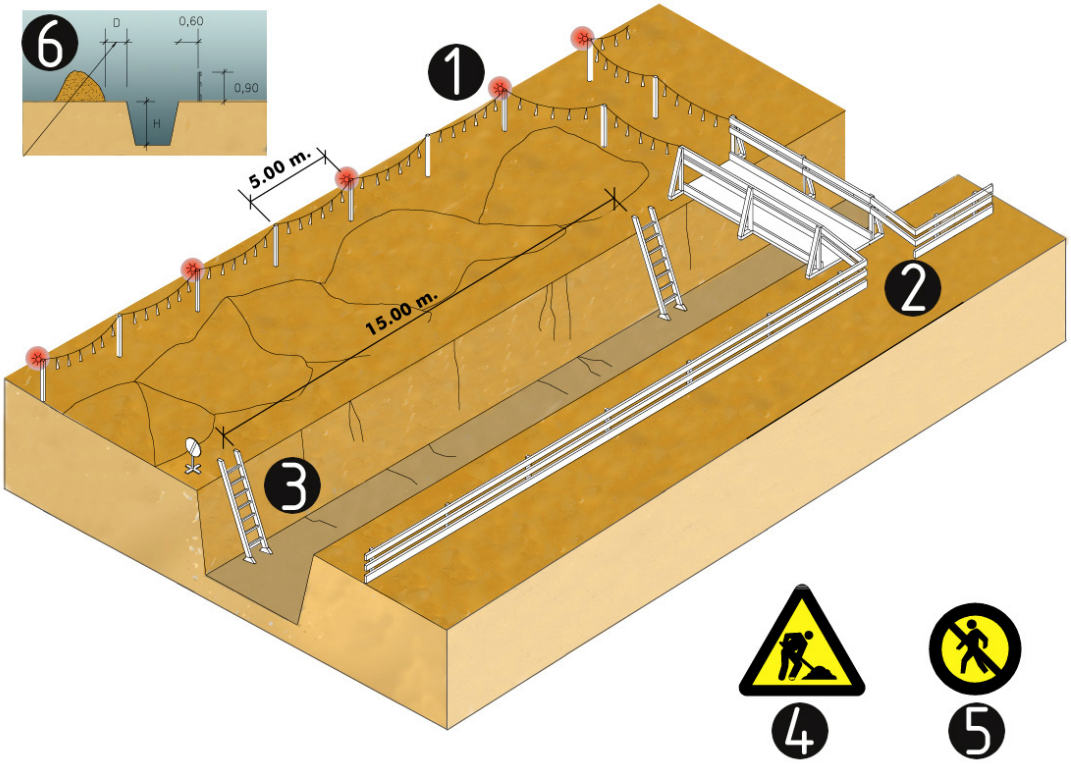

esquema protecció de rases
1. Balisa lluminosa permanent de color vermell
2. Pas de vianants, amplada mínima de 0.60m.
3. Escala amb sabata
4. Senyal de perill
5. Senyal de prohibició indicativa de risc
6. En terreny dur D=H/2 En terreny fluix D=H

Urbanisme: forats i obertures esquema de protecció

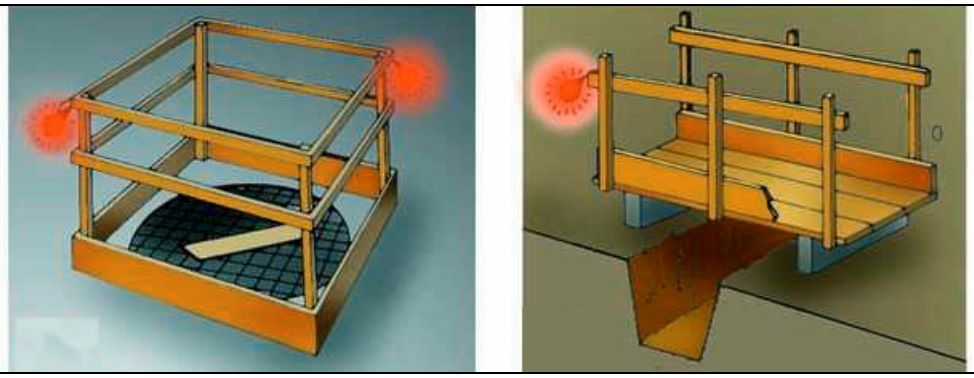

Proteccions en forats i obertures

Urbanisme: rases
esquema apuntalament rases

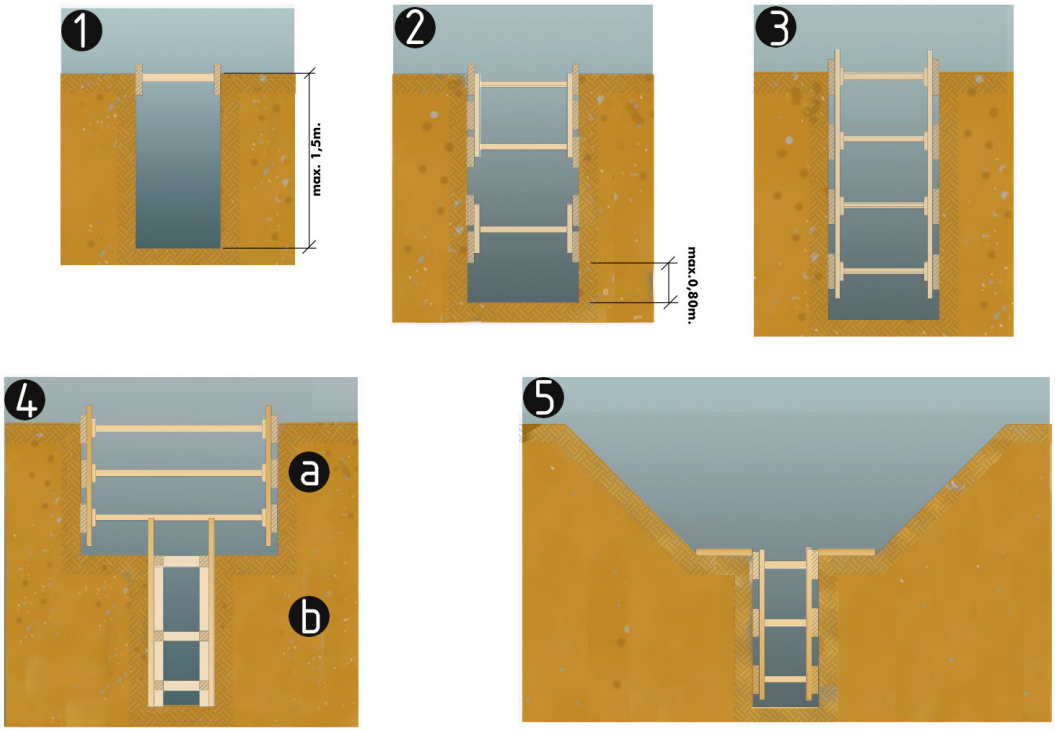

esquema apuntalament de rases
1. rasa sense apuntalament
2. rasa amb apuntalament sense sobrecàrrega
3. rasa amb apuntalemant per sobrecàrrega
4. rasa en profunditat amb sobrecàrrega
a.apuntalament horitzontal
b.apuntalament vertical
5. rasa amb sobrecàrrega lleugera

Amplada mínima de rases en funció de la seva profunditat
com a mínim l'esmentada amplada cal que sigui de:
0.50m fins a 1.00m. de profunditat
0.65m fins a 1.50m. de profunditat
0.75m fins a 2.00m. de profunditat
0.80m fins a 3.00m. de profunditat
0.90m fins a 4.00m. de profunditat
1.00m per a més de 4.00m. de profunditat

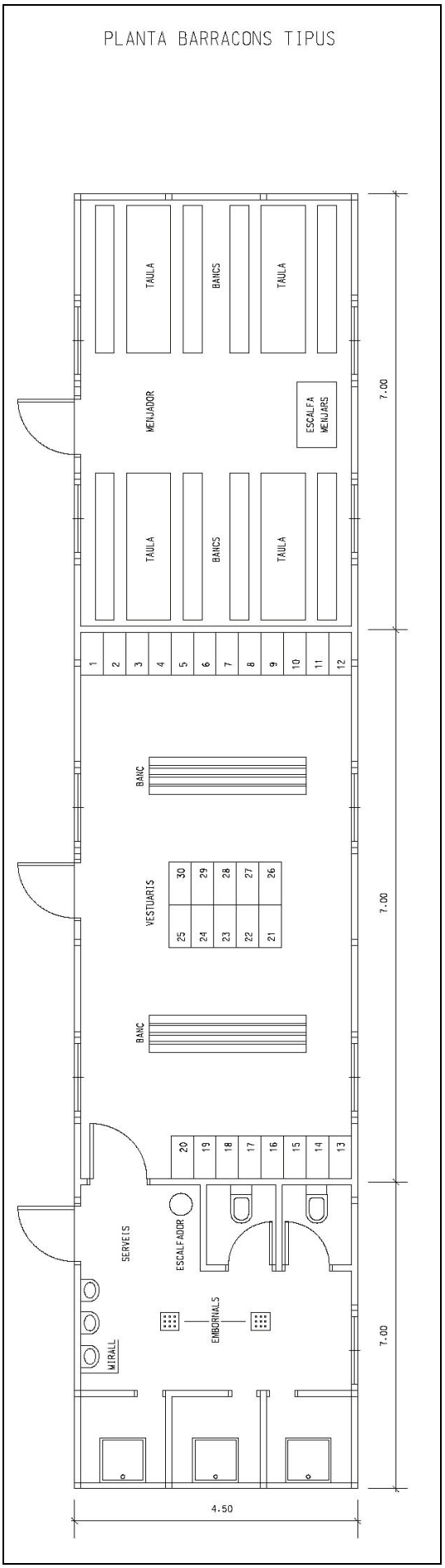
PLANTA BARRACONS TIPUS
TAULA
BANCS
TAULA
MENJADOR
ESCALFA MENJARS
TAULA
BANCS
TAULA
1
2
3
4
5
6
7
8
9
10
11
12
BANC
VESTUARIS
30
29
28
27
26
25
24
23
22
21
BANC
20
19
18
17
16
15
14
13
SERVEIS
ESCALFADOR
EMBORNALS
WITRALL
7.00
7.00
7.00
4.50

Urbanisme: línies elèctriques
Pòrtic de balisament, protecció de línies elèctriques

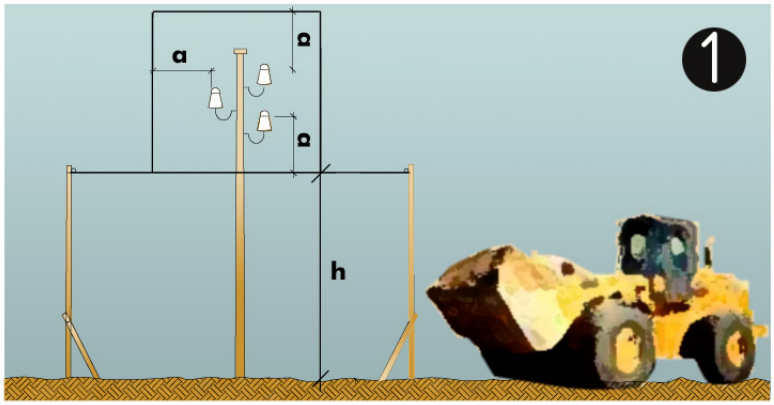

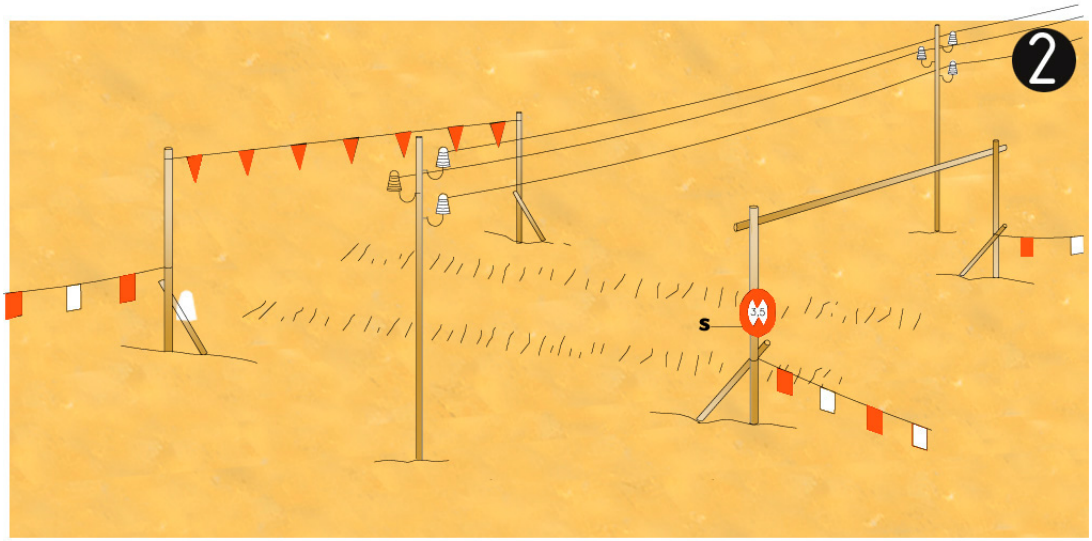

Pòrtic de balisament, protecció de línies elèctriques
1. Secció explicativa
    a=distància de protecció
    h=pas lliure
    s=senyal indicativa alçada màxima
2. Perspectiva

Urbanisme: línies elèctriques distàncies relatives per la maquinària d'obra

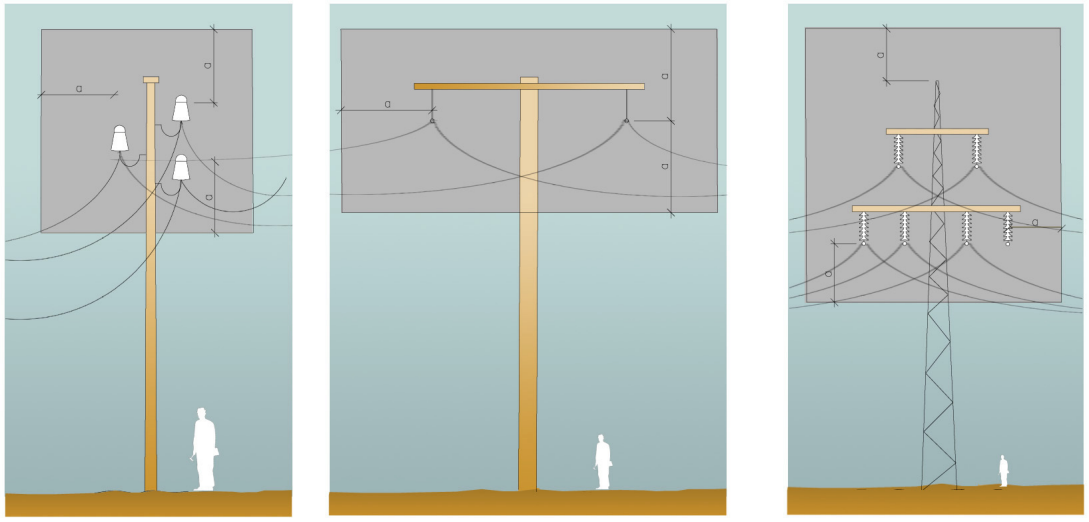

Distàncies relatives de protecció per la maquinària d'obra propera a les línies elèctriques aèries

1. Línies Baixa Tensió
   a=distància de protecció 2.00m

2. Línies Alta Tensió fins a 57.000v.
   a=distància de protecció 3.00m

3.Línies Alta Tensió majors 57.000v
   a=distància de protecció 5.00m

Urbanisme: línies elèctriques
esquemes de pas per sota Línies B.T.

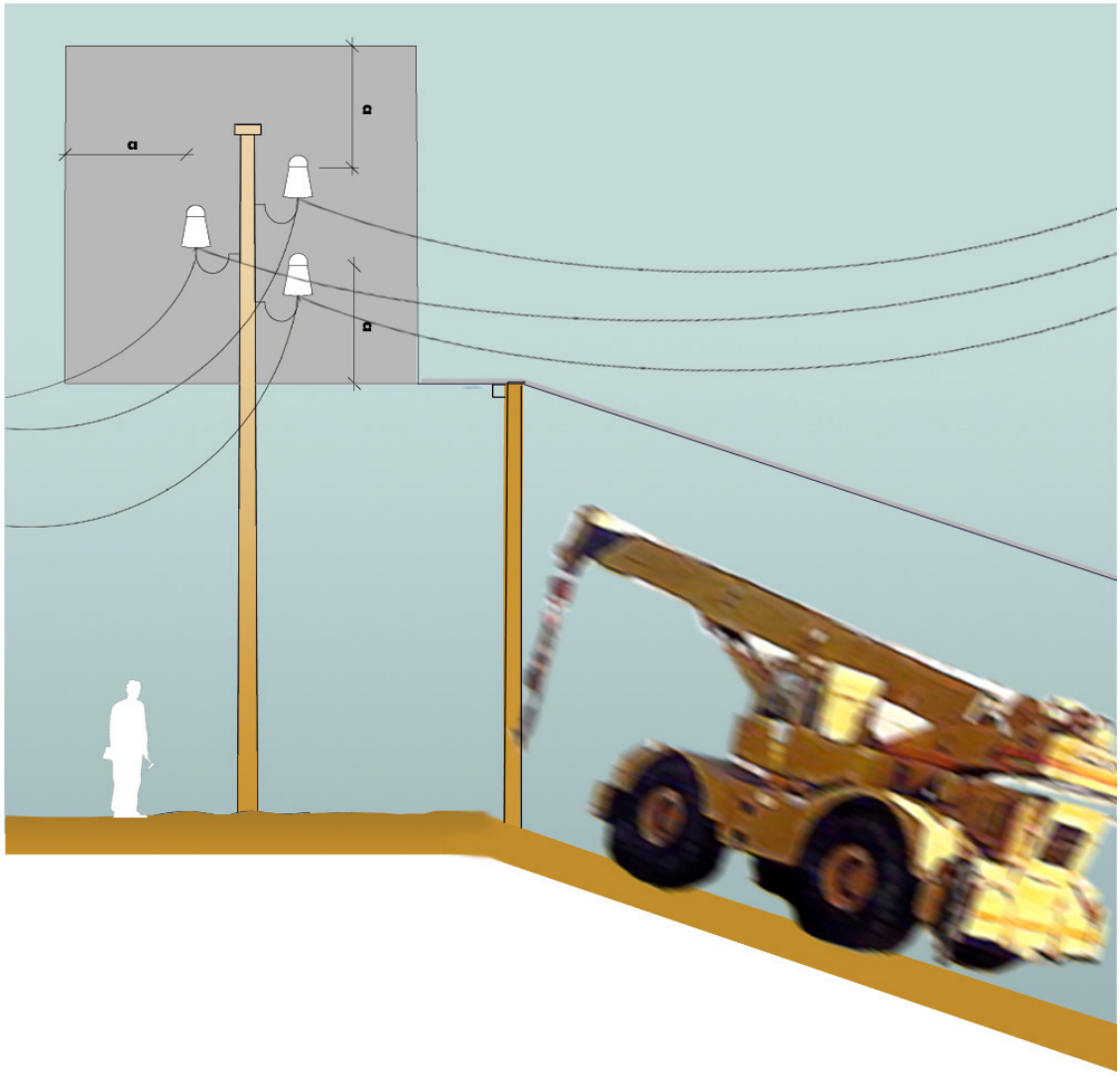

Esquema de pas per sota de línies aéries de Baixa Tensión
a=2.00m.

Urbanisme: vessament de terres
esquema límit de retrocés

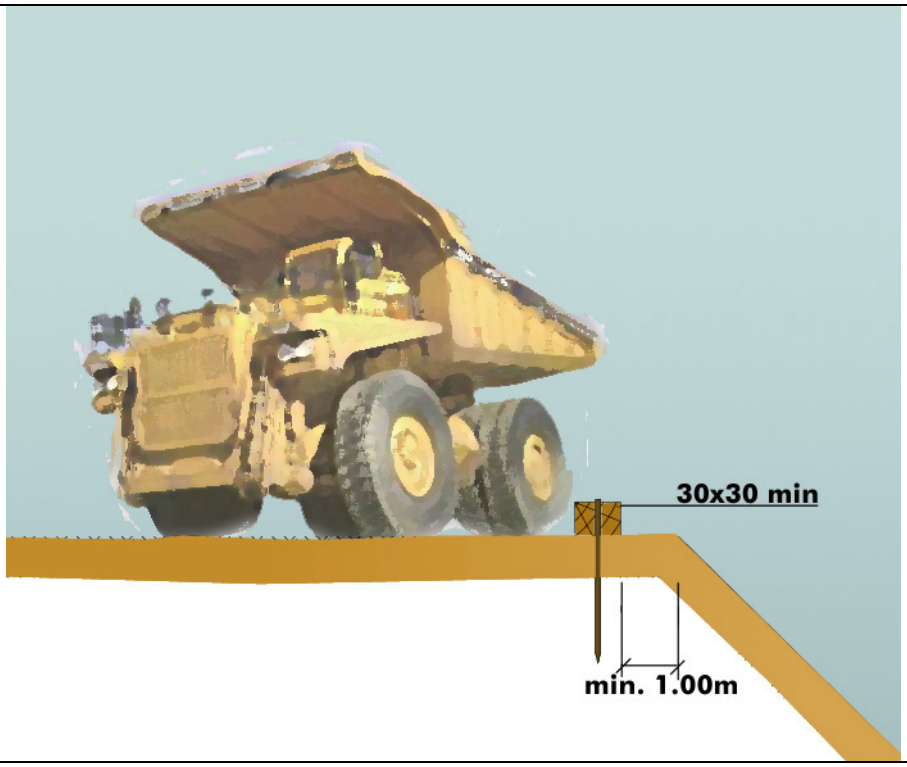

Esquema límit retrocés en vassament de terres
variable segons el tipus de terreny

Urbanisme: vessament de terres
esquema protecció de desmunts i terraplens

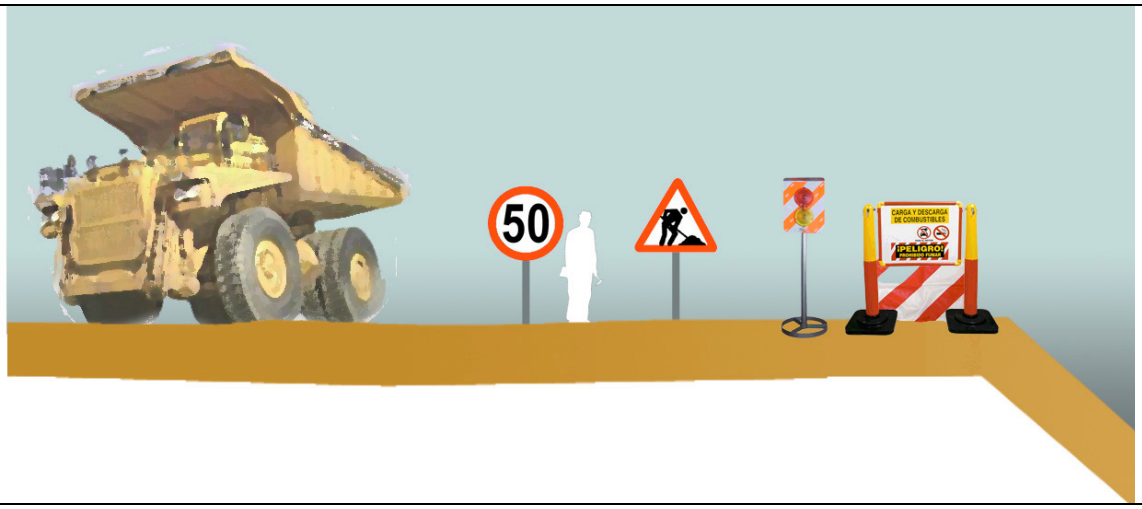

Esquema protecció i senyalització de desmunts i terraplens

Urbanisme: maquinària d'obra. Grues. control de nivell

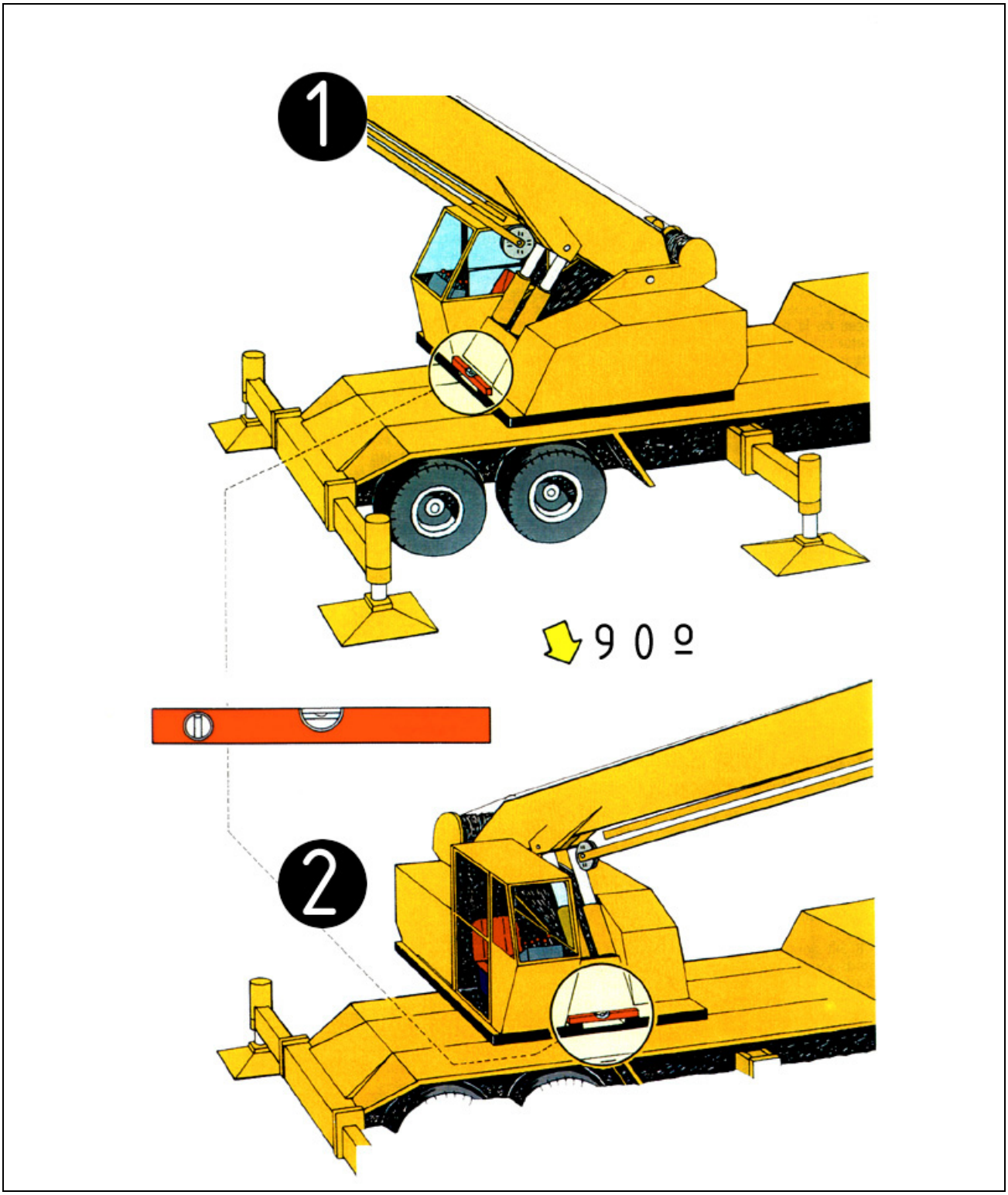

Control de nivell
1.control de nivell posterior
2.control de nivell lateral

Urbanisme: maquinària d'obra. Grues. col·locació estabilitzadors

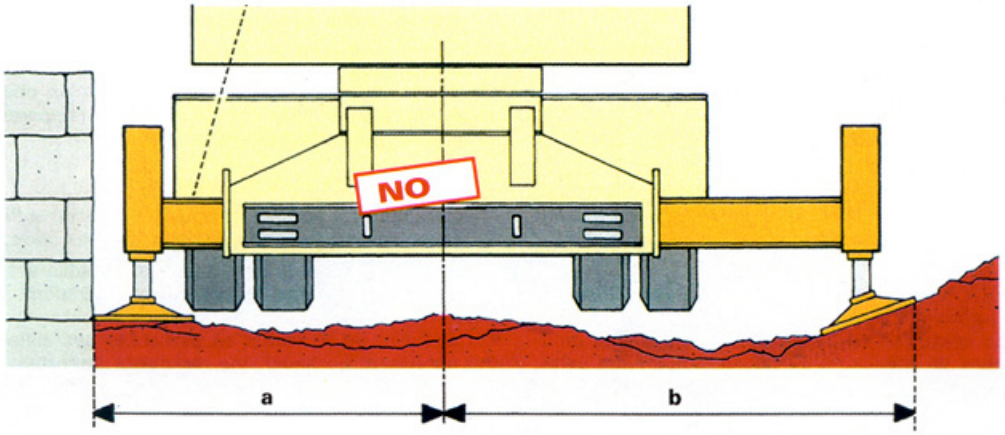

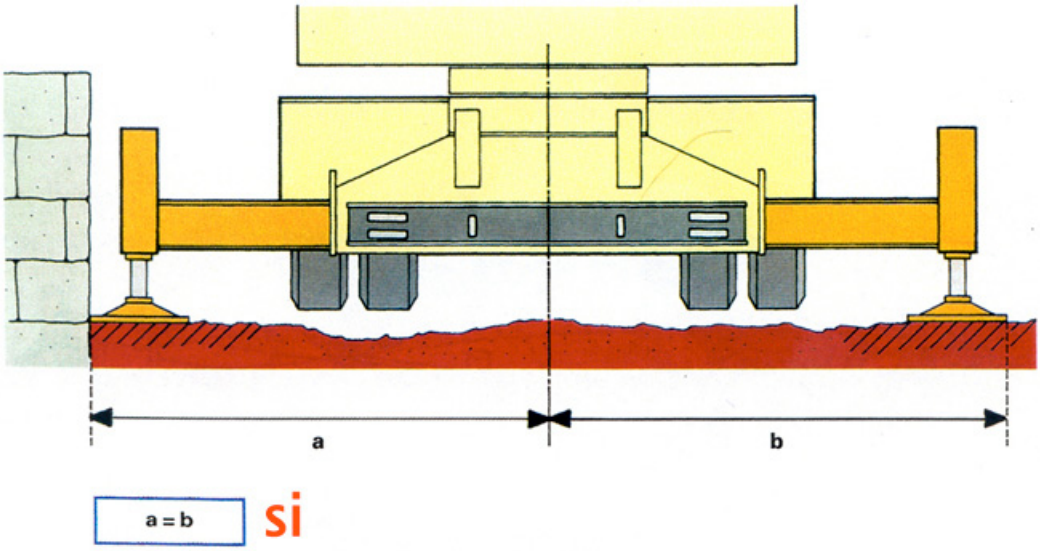

Col·locació estabilitzadors
distàncies

Urbanisme: maquinària d'obra. Grues. recolçaments

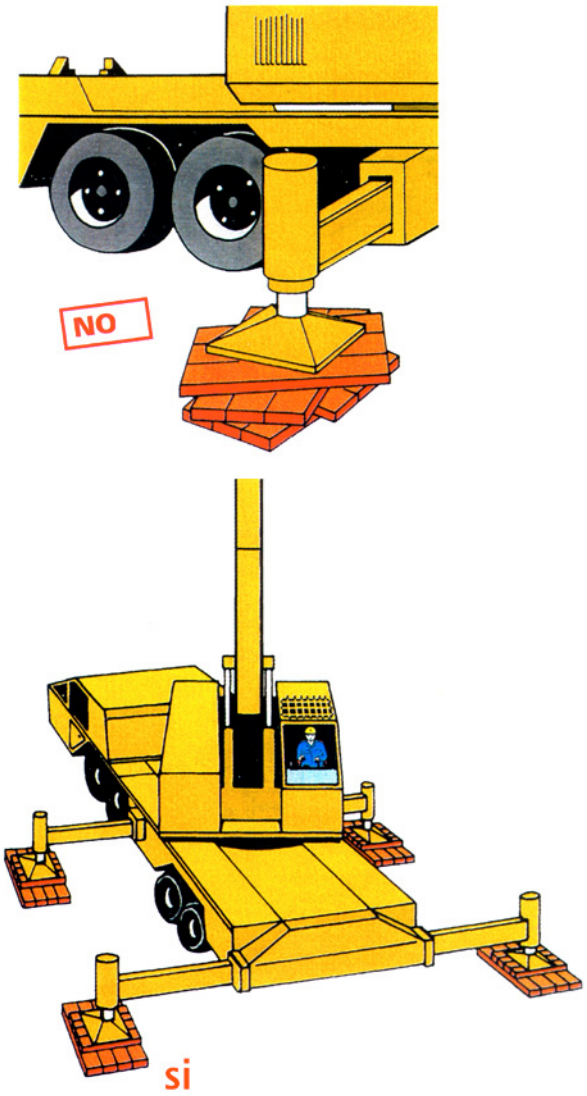

Col·locació estabilitzadors recolçaments

Urbanisme: maquinària d'obra. Grues. perspectiva de pas

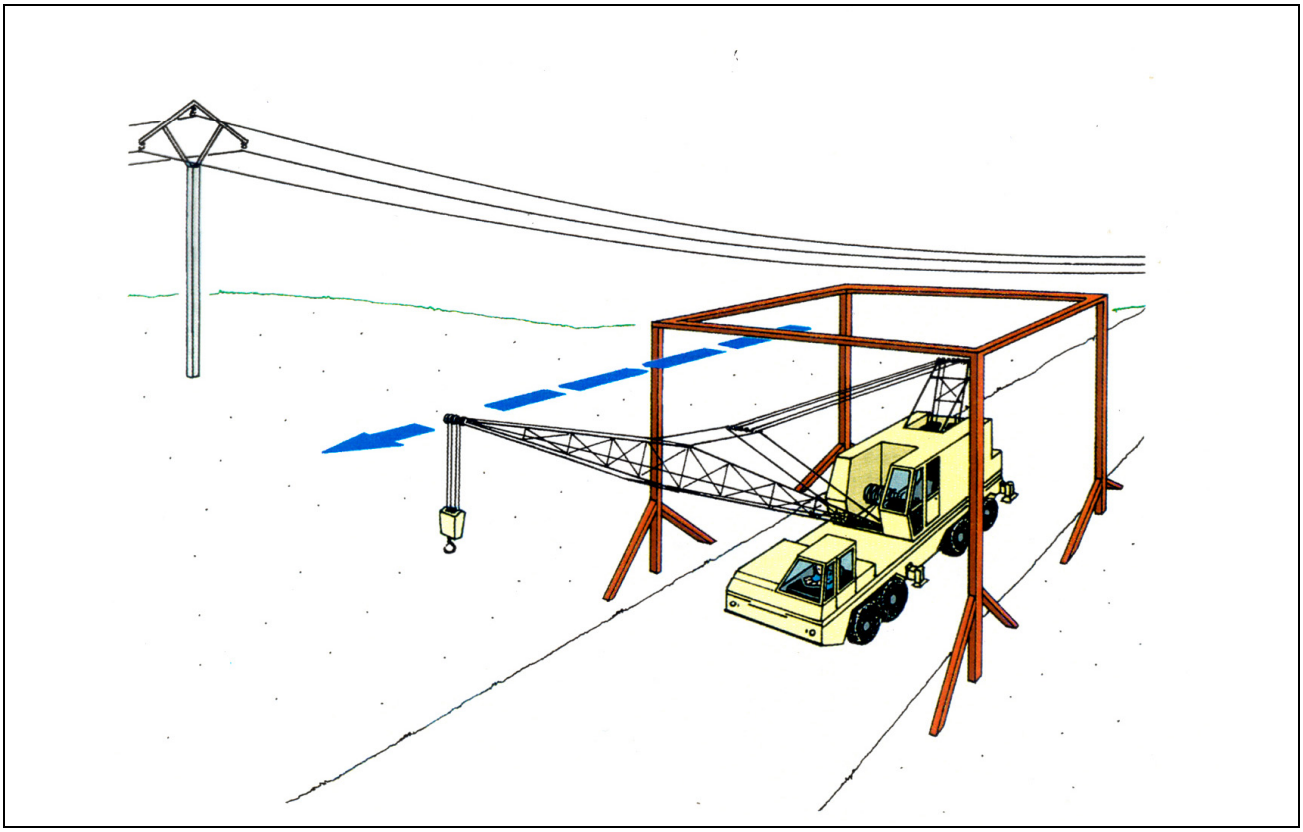

pas sota línies elèctriques
perspectiva

Rosselló, maig 2016

Valeri Mas Boldú
Arquitecte